ZEPHYR

WWW.ZEPHYRONLINE.COM

PRCG15P1AS-OD
PRCG15P2AS-OD

Presrv™ Outdoor Gourmet Clear Ice Machine

EN Use, Care, and Installation Guide

FR Guide d'utilisation, d'entretien et d'installation

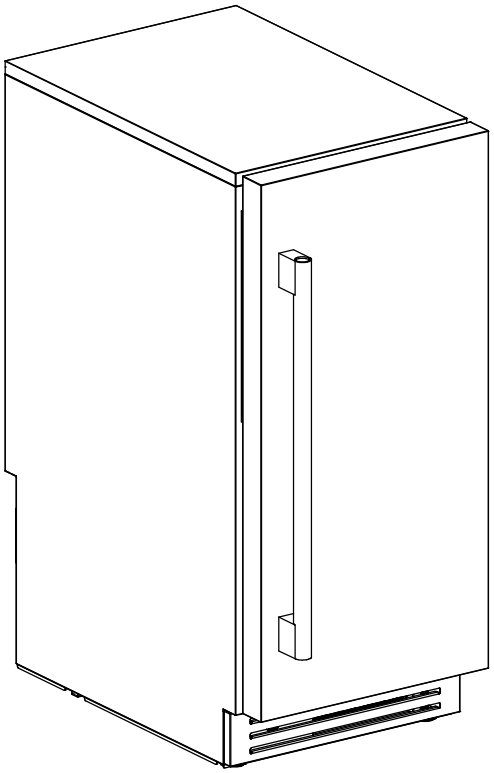

PRCG15P1AS-OD
(right hinge)

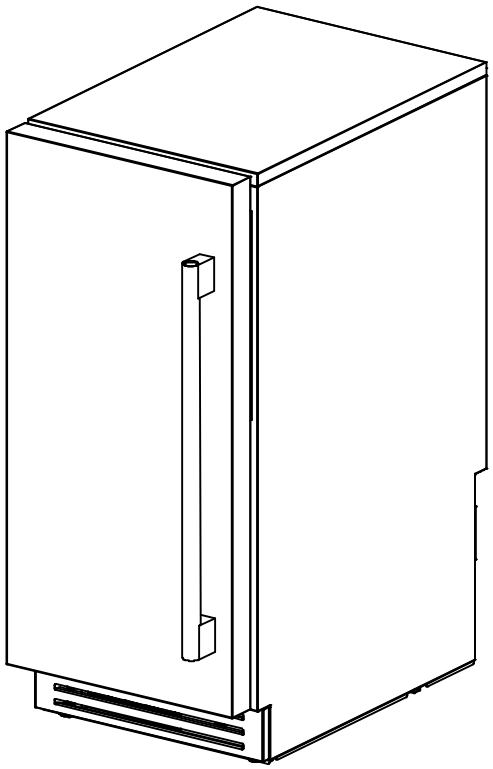

PRCG15P2AS-OD
(left hinge)

C US

C US
Commercial
Certified

C US
NSF/ANSI 61&372
CSA B483.1
Q≤1

ENERGY STAR

K

SEP26.0101

Contents

	Page
Safety Information	**4-9**
Types of Safety Warnings	4
General Safety	4-5
Before Using Your Appliance	6
Installation of Your Appliance	6
Cabinet Leg Adjustment	6
Attention	6
Electrical Connection	7
Disposal of Old Appliance	7
Commercial Safety	8
Servicing	9
Repairing Components	9
Labeling	9
Save These Instructions	9
Introduction	**10**
List of Materials	**11**
Product Specifications	**12-16**
Product Summary	12
Gourmet Ice Thickness	13
Parts Identification: Front	14
Parts Identification: Side and Rear	14
Ice Machine Dimensions	15
Miscellaneous Dimensions	16
Installation Instructions	**17-27**
Installation Clearance Requirements	17
Installing the Door Handle and Kickplate	18
Articulating Hinge Adjustment	19
Commercial Use Installation	19
Water Supply and Drainage	20-23
Water Filter	23
Water Filter: New Installation	24
Leveling the Ice Machine	25
Anti-Tip Bracket	26
Installation Checklist	27
Operating Your Appliance	**28-30**
Interactive TFT Touch Controls	28-30
Care and Maintenance	**31-43**
General Maintenance	31
Normal Sounds	31
Vacation	32
Moving	32
Water Filter Replacement	33
Exterior Cleaning	34
Condenser Coil Cleaning	34
Interior Cleaning	35-41
Interior Cleaning Reminders	41
Internal Components	42
Ice Quality and Storage	43
Troubleshooting	**44-48**
Limited Warranty	**49**
Product Registration	**50**

Safety Information

Your safety and the safety of others are very important.
We have provided many important safety messages in this manual for your appliance. Always read and obey all safety messages.



This is the Safety Alert Symbol. This symbol alerts you to potential hazards that can cause severe bodily injury or death. All safety messages will follow the Safety Alert Symbol and either the words **"DANGER"** **"WARNING"** or **"CAUTION"**

DANGER

Danger means that failure to heed this safety statement may result in severe injury or death.

WARNING

Warning means that failure to heed this safety statement may result in extensive product damage, serious personal injury, or death.

CAUTION

Caution means that failure to heed this safety statement may result in minor or moderate personal injury, property or equipment damage.

General Safety

DANGER

When using an electrical appliance, basic precautions should always be followed to reduce the risk of fire, electric shock, and injury to persons.

WARNING

To reduce the risk of fire, electric shock or personal injury, unplug or disconnect the appliance from the power supply before servicing.

CAUTION

Flammable refrigerant used! When handling, moving and use of the refrigerator, make sure to avoid either damaging the refrigerant tubing, or increasing the risk of a leak.

WARNING

Ensure that servicing is done by factory authorized service personnel to minimize product damage or safety issues.

WARNING

- Connect to potable water supply only.
- Do not store explosive substances such as aerosol cans with a flammable propellant in this appliance.
- Keep ventilation openings in the appliance enclosure or in the built-in structure, clear of obstruction.
- Do not use mechanical devices or other means to accelerate the defrosting process other than those recommended by the manufacturer.
- Do not damage the refrigerant circuit.
- Do not use electrical appliances inside the food storage compartments of the appliance, unless they are the type recommended by the manufacturer.
- To avoid a hazard due to instability of the appliance, it must be fixed in accordance with the instructions.
- When positioning the appliance, ensure the power supply cord is not trapped or damaged.
- Do not locate multiple portable socket-outlets or portable power supplies at the rear of the appliance.
- Component parts shall be replaced with like components so as to minimize the risk of possible ignition due to incorrect parts.

Safety Information

For your safety, read all instructions carefully before operating the appliance.

- Consult repair manual or owner's guide before attempting to service this product. All safety precautions must be followed.
- Follow handling instructions carefully.
- Use this appliance only as described in this manual. Other uses not recommended may cause fire, electric shock or personal injury.
- This appliance is not intended for use by young children or infirm persons unless they have been adequately supervised by a responsible person to ensure that they can use the appliance safely.
- Young children should be supervised to ensure that they never play with the appliance.
- To protect against the risk of electric shock, NEVER IMMERSE the unit, cord, or plug in water or spray any other liquid.
- To disconnect the appliance, grip the plug and pull it from the wall outlet. Never pull by the cord.
- Never operate the appliance in the presence of explosive and/or flammable fumes.
- Never place the appliance or any of its parts near an open flame, cooking or other heating appliance.
- Never operate the appliance with a damaged cord or plug, if the product malfunctions, or if it is dropped or damaged in any manner.
- The use of attachments not recommended by the manufacturer may be hazardous.
- Never operate if the housing is removed or damaged.
- A loose fit between the AC outlet (receptacle) and plug may cause overheating and a distortion of the plug. Contact a qualified electrician to replace loose or worn outlet.
- Locate the unit away from direct sunlight and sources of heat (stove, heater, radiator, etc.).
- This appliance is CFC and HFC free and contains small quantities of Propane (R290), an environmentally friendly coolant.
- You must ensure that the cooling circuit is undamaged when installing the appliance. However, if it becomes damaged, avoid proximity to open fires and heat sources of all kinds. The room in which the appliance is located should be ventilated properly and according to state and local codes.
- Never use an appliance with a damaged circuit.
- Ensure that the ventilation openings to and from a built-in appliance are never blocked or covered.
- This appliance is intended to be used in household/commercial similar applications, such as: shops, hospitality, and offices.
- No liability will be accepted for any damage caused by misuse of the appliance, or as a result of repairs carried out by unqualified person. In this case neither the warranty nor any other liability claims will apply.
- Never attempt to repair or replace any part of your appliance unless it is specifically recommended in this manual. All other servicing should be referred to a qualified technician.
- Replace all access panels before operating.
- Use two or more people to move and install the appliance. Failure to do so can result in back or other injury.
- Check that cabling will not be subject to wear, corrosion, excessive pressure, vibration, sharp edges, or any other adverse environmental effects. The check shall also take into account the effects of aging or continual vibration from sources such as compressors or fans.
- Never clean appliance parts with flammable liquids. These fumes can create a fire hazard or explosion. Never store or use gasoline or other flammable vapors and liquids in the vicinity of this or any other appliance. The fumes can create a fire hazard or explosion.
- Do not use means to accelerate the defrosting process or to clean, other than those recommended by the manufacturer.
- Do not pierce or burn.
- Be aware that refrigerants may not contain an odor.
- Never connect or disconnect the electric plug with wet hands.
- It is recommended that a separate circuit, serving only your appliance be provided. Use receptacles that cannot be turned off by a switch or pull chain.

WARNING

Never operate any other electrical appliance inside this appliance.





WARNING

Risk of fire and flammable materials. Take care to avoid causing a fire by igniting flammable materials.

Safety Information

For your safety, read all instructions carefully before operating the appliance.

Before Using Your Appliance

- Remove all exterior and interior packing.
- Before connecting the appliance to the power source, let it stand upright for approximately 6 hours. This will reduce the possibility of a malfunction in the cooling system caused by handling during transportation.
- Clean the interior surface with warm water using a soft cloth.
- The door on this appliance can be opened from either the left or the right side. The unit is delivered with the door opening on the left side. Should you wish to open the door from the right, follow the instructions, "Reversing the Door Swing," listed below.
- Plug the appliance into an exclusive, easily accessible electrical socket.
- Any questions concerning power and/or electrical connection should be directed towards a qualified electrician or an authorized products service center.
- The air vent at the front of the appliance must never be covered or blocked in any way.
- The appliance must be installed to all electrical connections in accordance with state and local codes.
- Use two or more people to move and install the cooler. Failure to do so can result in back or other injury.
- The cooler may experience decreased cooling efficiency if air flow is restricted due to a fully loaded cabinet.

Installation of Your Appliance

WARNING

Do not install the appliance near heat sources such as grills, smokers, fire pits, patio heaters, outdoor cooking equipment, or other heat-generating appliances.

- The appliances are designed for either built-in, or free-standing installation.
- Place your appliance on a floor that is strong enough to support it when it is fully loaded.
- Locate the appliance away from direct sunlight and sources of heat (stove, heater, radiator, etc.). Direct sunlight may affect the acrylic coating and heat sources may increase electrical consumption. Extreme cold ambient temperatures may also cause the unit not to perform properly.
- The appliance shall be stored in a room without continuous operating ignition sources (e.g., open flames, an operating gas appliance, or an operating electric heater).
- The appliance shall be stored in a well-ventilated area where the room size corresponds to the room area as specified for operation; the appliance shall be stored so as to prevent mechanical damage from occurring.
- Never place the unit in damp areas or near water, for example, in a wet basement or near a sink.

WARNING

Keep clear of obstruction all ventilation openings in the appliance enclosure or in the structure for building-in.

CAUTION

The ice machine can only be placed upright. Do not lay the appliance down.

Cabinet Leg Adjustment

- There is an adjustable leg on the bottom of the appliance that can be extended or shortened to ensure a properly leveled appliance. It is important that the appliance is level to minimize noise and vibration.

1. Move the appliance to its final location.
2. Turn the leveling leg counterclockwise as far as it will go, until the top of the foot is touching the bottom of the chassis.
3. Slowly turn the leveling leg clockwise. Perform this for each of the leveling legs until the appliance is properly leveled.

Attention

- Never overload the cabinet.
- Never open the door unless necessary.
- Never cover shelves with aluminum foil or any other shelf material which may prevent air circulation.
- Do not store explosive substances such as aerosol cans with a flammable propellant in this appliance.
- Should the appliance be left empty for long periods, it is suggested that the appliance be unplugged, and, after careful cleaning, leave the door ajar to allow air to circulate inside the cabinet in order to avoid possible condensation, mold or odors from forming.

Safety Information

For your safety, read all instructions carefully before operating the appliance.

Electrical Connection

WARNING

Improper use of the grounded plug can result in the risk of electrical shock. If the power cord is damaged, it must be replaced by the manufacturer, its service agent or similar qualified person in order to avoid hazard.

Consult a qualified electrician or service agent if the grounding instructions are not completely understood, or if doubt exists as to whether the appliance is properly grounded.

Check that the voltage marked on the product corresponds with your supply voltage.

This appliance should be properly grounded for your safety. The power cord of this appliance is equipped with a 3-prong plug which mates with standard 3-prong wall outlets to minimize the possibility of electrical shock.

Never under any circumstances cut or remove the third ground prong from the power cord supplied. For personal safety, this appliance must be properly grounded.

Have the wall outlet and circuit checked by a qualified electrician to make sure the outlet is properly grounded. When a standard 2-prong wall outlet is encountered, it is your responsibility and obligation to have it replaced with a properly grounded 3-prong wall outlet.

To prevent accidental injury, the cord should be secured behind the appliance and not left exposed or dangling.

The appliance should always be plugged into its own individual electrical outlet which has a voltage rating that matches the rating label on the appliance. This provides the best performance and also prevent overloading wiring circuits that could cause a fire hazard from overheating. Never unplug the appliance by pulling the power cord. Always grip the plug firmly and pull straight out from the receptacle. Repair or replace immediately all power cords that have become frayed or otherwise damaged. Never use a cord that shows cracks or abrasion damage along its length or at either end. When moving the appliance, be careful not to damage the power cord.

Never use your appliance with an extension cord unless this cord has been checked and tested by a qualified technician or service person. The extension cord must be a UL/CUL Listed, 3-wire grounding extension cord that has a grounding plug and outlet and that the electrical rating of the cord is 115 volts and at least 10 amperes. Do not use ungrounded (2-prong) adapters.

Disposal of Old Appliance

Properly dispose of your appliance packaging and appliance in accordance with federal or local regulations. Refrigeration equipment must be properly disposed of in a way which protects the environment. This applies to your old appliance and to your new unit once it has reached the end of its service life.

WARNING

Please ensure that old, worn appliances are rendered unusable before disposal by removing the plug, cutting the power cable, and removing or destroying any snap fastenings or bolts. You will thus prevent children from locking themselves in the appliance during play (risk of suffocation) or endangering their lives in any other way.

- Before carrying out the decommissioning procedure, it is essential that the technician is completely familiar with the equipment and all its detail. It is recommended good practice that all refrigerants are recovered safely. Prior to the task being carried out, an oil and refrigerant sample shall be taken in case analysis is required prior to re-use of recovered refrigerant. It is essential that electrical power is available before the task is commenced.
- The appliance must not be disposed with normal household waste collection.
- The coolant circuit, particularly the heat exchange at the back/bottom of the unit, must not be damaged.
- The symbol on the product or its packaging indicates that this product is not to be handled as normal household waste but is to be taken to a recycling collection point for electrical and electronic goods. By correctly disposing of this product you are contributing to the protection of the environment. Improper disposal endangers health and the environment. Further information about the recycling of the product may be obtained from your town hall or local waste collection department.

WARNING

Prop. 65 Warning for California Residents: This product can expose you to chemicals including Di(2-ethylhexyl)phthalate (DEHP), which is known to the State of California to cause cancer and birth defects or other reproductive harm. For more information go to www.P65Warnings.ca.gov.

Safety Information

For your safety, read all instructions carefully before operating the appliance.

A table displaying ambient temperature and humidity conditions relative to the different climate classes are shown below:

Test Room Climate Class	Dry Bulb Temperature (°C)	Relative Humidity	Dew Point (°C)	Water Vapor Mass in Dry Air (g/kg)
0	20	50	9.3	7.3
1	16	80	12.6	9.1
8	23.9	55	14.3	10.2
2	22	65	15.2	10.8
3	25	60	16.7	12.0
4	30	55	20.0	14.8
6	27	70	21.1	15.8
5	40	40	23.9	18.8
7	35	75	30.0	27.3

NOTE: The water vapor mass in dry air is one of the main points influencing the performance and the energy consumption of the cabinets. Therefore, the order of the climate class in the table is based on the water vapor mass in dry air column. Also see Annex B to compare lab and store conditions.

NOTE: The applicable climate type for this appliance is 5 or 7, but the maximum ambient temperature during the actual product testing was 46°C.

Commercial Safety

- The appliance is to be installed in accordance with the Safety Standard for Refrigeration Systems, ANSI/ASHRAE 15.
- If the appliance needs repair, it must use the same model components.

WARNING

Risk of fire and flammable materials. Take care to avoid causing a fire by igniting flammable materials.

All maintenance staff and others working in the local area shall be instructed on the nature of work being carried out. Work in confined spaces shall be avoided.

If any hot work is to be conducted on the refrigerating equipment or any associated parts, appropriate fire extinguishing equipment shall be available on hand. A dry chemical or CO2 fire extinguisher should be adjacent to the charging area.

Any person who is involved with working on or breaking into a refrigerant circuit should hold a current valid certificate from an industry-accreddited assessment authority, which authorizes their competence to handle refrigerants safely in accordance with an industry recognized assessment specification.

Servicing shall only be performed as recommended by the equipment manufacturer. Maintenance and repair requiring the assistance of other skilled personnel shall be carried out under the supervision of the person competent in the use of flammable refrigerants.

No person carrying out work in relation to a refrigerating system which involves exposing any pipe work shall use any sources of ignition in such a manner that it may lead to the risk of fire or explosion. All possible ignition sources, including cigarette smoking, should be kept sufficiently far away from the site of installation, repairing, removing, and disposal, during which refrigerant can possibly be released to the surrounding space. Prior to work taking place, the area around the equipment shall be surveyed to make sure that there are no flammable hazards or ignition risks. "No Smoking" signs shall be displayed.

Checking for presences of refrigerant: The area shall be checked with an appropriate refrigerant detector prior to and during work, to ensure the technician is aware of potentially toxic or flammable atmospheres. Ensure that the leak detection equipment being used is suitable for use with all applicable refrigerants, i.e., nonsparking, adequately sealed, or intrinsically safe.

Ensure that the area is in the open or that it is adequately ventilated before breaking into the system or conducting any hot work. A degree of ventilation shall continue during the period that work is carried out. The ventilation should safely disperse any released refrigerant and preferably expel it externally into the atmosphere.

Detection of flammable refrigerants: Under no circumstances shall potential sources of ignition be used in the searching for or detection of refrigerant leaks. A halide torch (or any other detector using a naked flame) shall not be used.

Safety Information

For your safety, read all instructions carefully before operating the appliance.

Servicing

The following checks shall be applied to installation using flammable refrigerants:

1. The actual refrigerant charge is in accordance with the room size within which the refrigerant containing parts are installed;
2. The ventilation machinery and outlets are operating adequately and are not obstructed;
3. If an indirect refrigerating circuit is being used, the secondary circuit shall be checked for the presence of refrigerant;
4. Marking to the equipment continues to be visible and legible. Markings and signs that are illegible shall be corrected;
5. Refrigerating pipe or components are installed in a position where they are unlikely to be exposed to any substance which may corrode refrigerant containing components, unless the components are constructed of materials which are inherently resistant to being corroded or are suitable protected against being so corroded.

Initial safety checks shall include:

1. That capacitors are discharged: this shall be done in a safe manner to avoid possibility of sparking;
2. That no live electrical components and wiring are exposed while charging, recovering, or purging the system;
3. That there is continuity of earth bonding.

Repairing Components

During repairs to sealed components, all electrical supplies shall be disconnected from the equipment being worked upon prior to any removal of sealed covers, etc. If it is absolutely necessary to have an electrical supply to equipment during servicing, then a permanently operating form of leak detection shall be located at the most critical point to warn of a potentially hazardous situation.

Particular attention shall be paid to the following to ensure that by working on electrical components, the casing is not altered in such a way that the level of protection is affected. This shall include damage to cables, excessive number of connections, terminals not made to original specifications, damage to seals, incorrect fitting of glands, etc.

Ensure that the apparatus is mounted securely. Ensure that the seals or sealing materials have not degraded to the point that they no longer serve the purpose of preventing the ingress of flammable atmospheres. Replacement parts shall be in accordance with the manufacturer's specifications.

Do not apply any permanent inductive or capacitance loads to the circuit without ensuring that this will not exceed the permissible voltage and current permitted for the equipment in use.

Intrinsically safe components are the only types that can be worked on while live in the presence of a flammable atmosphere. The test apparatus shall be at the correct rating.

Replace components only with parts specified by the manufacturer. Other parts can result in the ignition of refrigerant in the atmosphere from a leak.

Labeling

Equipment shall be labeled stating that it has been decommissioned and emptied of refrigerant. The label shall be dated and signed. For appliances containing flammable refrigerants, ensure that there are labels on the equipment stating the equipment contains flammable refrigerant.

Save These Instructions

If you are experiencing problems, check the Troubleshooting Guide at the back of this manual. It lists causes of minor operating problems that you can correct yourself.

Introduction

Thank you for purchasing your Zephyr Gourmet Clear Ice Machine. Zephyr is dedicated to developing products that will enhance your lifestyle with superior quality and distinctive features. Please visit **www.zephyronline.com** for more information on your product and other Zephyr products.

This manual contains important information regarding the proper installation, use, and maintenance of your ice machine. Following this manual will ensure that your product will work at its peak performance and efficiency.

For Your Records

Please write down the model number and serial number below for future reference. Both numbers are located on the rating label on the back of the door and back of the ice machine and are needed to obtain warranty service. We recommend stapling your receipt to this manual as proof of purchase which will be needed for service under warranty.

Model Number:

Serial Number:

Date of Purchase:

To better serve you, please do the following before contacting customer service:

If you received a damaged product, immediately contact the retailer or dealer that sold you the product.

- Read and follow this instruction manual carefully to help you install, use and maintain your ice machine.
- Read the troubleshooting section of this manual as it will help you diagnose and solve common issues.
- Visit us on the web at **http://www.zephyronline.com** to download product guides, additional troubleshooting resources and up-to-date information.
- If you need warranty service, our friendly customer service representatives are available on our website at **http://zephyronline.com/contact**.

List of Materials

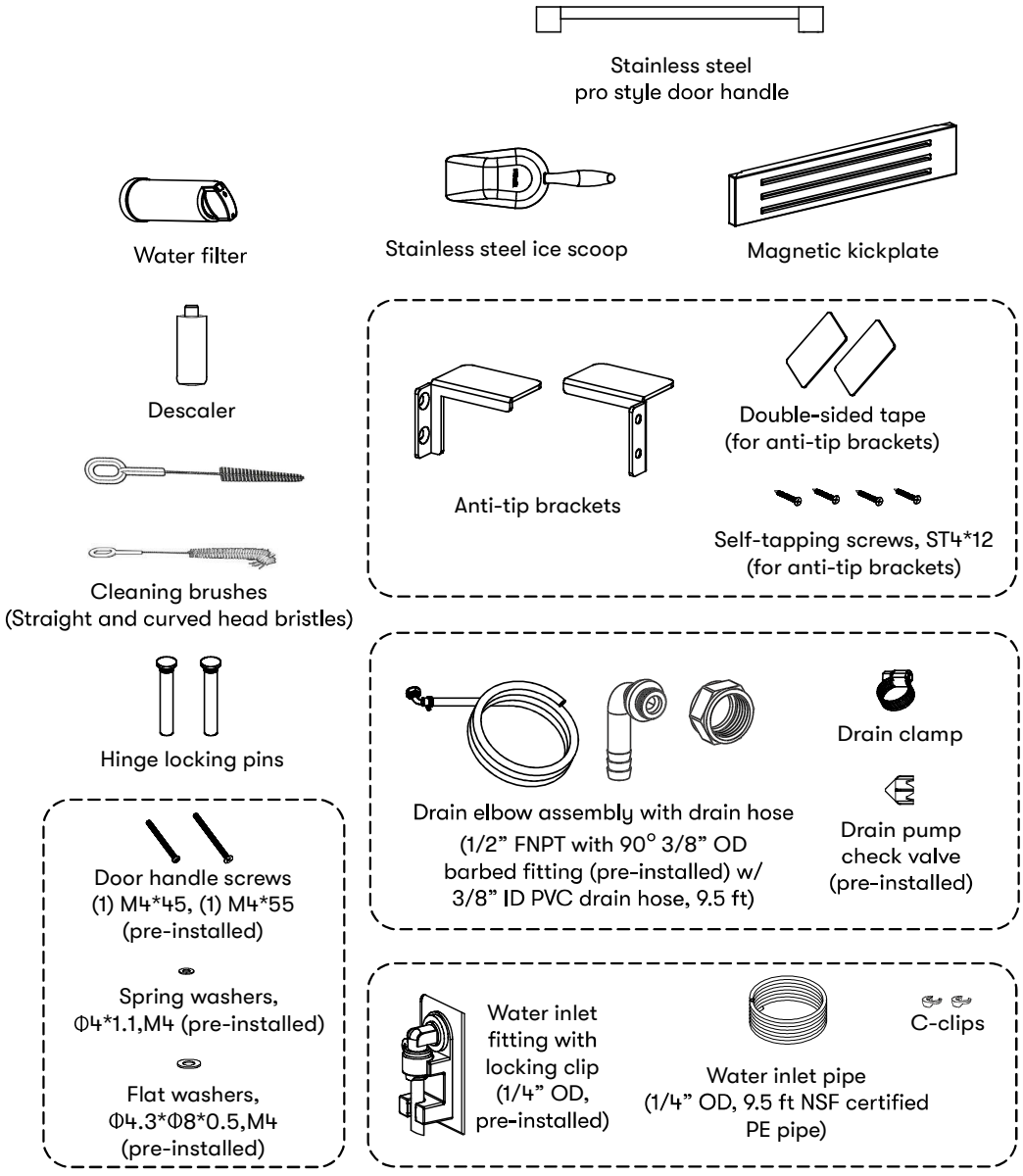

Product Specifications

Product Summary

This appliance requires a standard 120 V, 60 Hz, single-phase AC, NEMA 5-15 grounded receptacle on a dedicated circuit.

PRODUCT SPECIFICATIONS	
DESCRIPTION OF PRODUCT	Presrv™ Outdoor Gourmet Clear Ice Machine
MODEL	PRCG15P1AS-OD PRCG15P2AS-OD
VOLTAGE/FREQUENCY	AC 115/60 Hz
AMPERAGE	4.2 A
REFRIGERANT	R290
COLOR	Stainless Steel Cabinet with Stainless Steel Door
DIMENSIONS (HxWxD)	33-7/8" X 14-7/8" X 23-5/8"
NET WEIGHT (lb)	108 lb
RATED ICE CAPACITY (lbs/day) Performance rated at 90°F (32.2°C) air / 70°F (21.1°C) water	70 lb
MAXIMUM ICE CAPACITY (lbs/day) Performance rated at 70°F (21.1°C) air / 50°F (10°C) water	80lb
ICE STORAGE (lbs)	26 lb
OPERATING REQUIREMENTS	
AIR TEMPERATURE (°F)	39 °F - 115 °F
WATER TEMPERATURE (°F)	39 °F - 106 °F
WATER PRESSURE (psig)	20 psig - 80 psig
ICE MACHINE PLUMBING CONNECTIONS	
WATER INLET CONNECTION	Stainless Steel 1/4" ID PTC Fitting
DRAIN PUMP CONNECTION	1/2" MNPT, Stainless Steel
GRAVITY DRAIN CONNECTION	1/2" MNPT, ABS
GRAVITY DRAIN CAP	1/2" FNPT, ABS
WATER INLET PIPE (included)	1/4" OD, 9.5 ft
DRAIN ELBOW ASSEMBLY (included)	1/2" FNPT with 90° 3/8" OD Barbed Fitting
DRAIN HOSE (included)	3/8" ID PVC, 9.5 ft
REPLACEMENT ACCESSORIES	
ICE MACHINE DESCALER	PRDS601
REPLACEMENT ICE MACHINE WATER FILTER	PRFLTR01
OPTIONAL ACCESSORIES	
PRO HANDLE, STAINLESS STEEL	PRHAN-C001
PRO HANDLE, BRUSHED GOLD	PRHAN-C003
PRO HANDLE, MATTE BLACK	PRHAN-C004
CONTEMPORARY HANDLE, STAINLESS STEEL	PRHAN-C101
CONTEMPORARY HANDLE, BRUSHED GOLD	PRHAN-C102
CONTEMPORARY HANDLE, MATTE BLACK	PRHAN-C104

Gourmet Ice Thickness

The Presrv™ gourmet clear ice machine offers three distinct ice thicknesses: solid, semi-solid, and hollow. Changing the ice thickness is primarily to balance the production speed, melt rate, and beverage types. Solid ice is better for long-lasting cooling, while hollow ice is ideal for faster production and rapid chilling of beverages. Semi-solid ice offers a compromise between the solid and hollow thicknesses.

NOTE: If ice is infrequently used, setting the ice machine to produce solid ice ensures the bin remains filled with dense, long-lasting ice that does not melt as quickly. This means the ice machine will not run as frequently.



Solid Ice
Solid gourmet ice is fully frozen throughout with no internal voids or air pockets. Ideal for spirits such as whiskey, bourbon, scotch, or craft cocktails. Ideal for applications where the beverage quality and presentation are high priority.

Benefits: Slow melting rate, minimal beverage dilution, maintains drink temperature for extended periods

Semi-solid Ice
Semi-solid gourmet ice is a hybrid form, featuring a partial pocket with limited void space. It provides a balance in performance between solid ice and hollow ice. Ideal for environments serving a variety of drink types.

Benefits: Moderate melting rate, balanced cooling and dilution





Hollow Ice
Hollow gourmet ice contains an internal cavity which results in a lighter and less dense cube that freezes more quickly. Ideal for soft drinks, carbonated beverages, or blended drinks. Recommended for situations where drinks are quickly consumed or frequently replenished.

Benefits: Faster ice production, quick chilling for beverages

Product Specifications

Parts Identification: Front

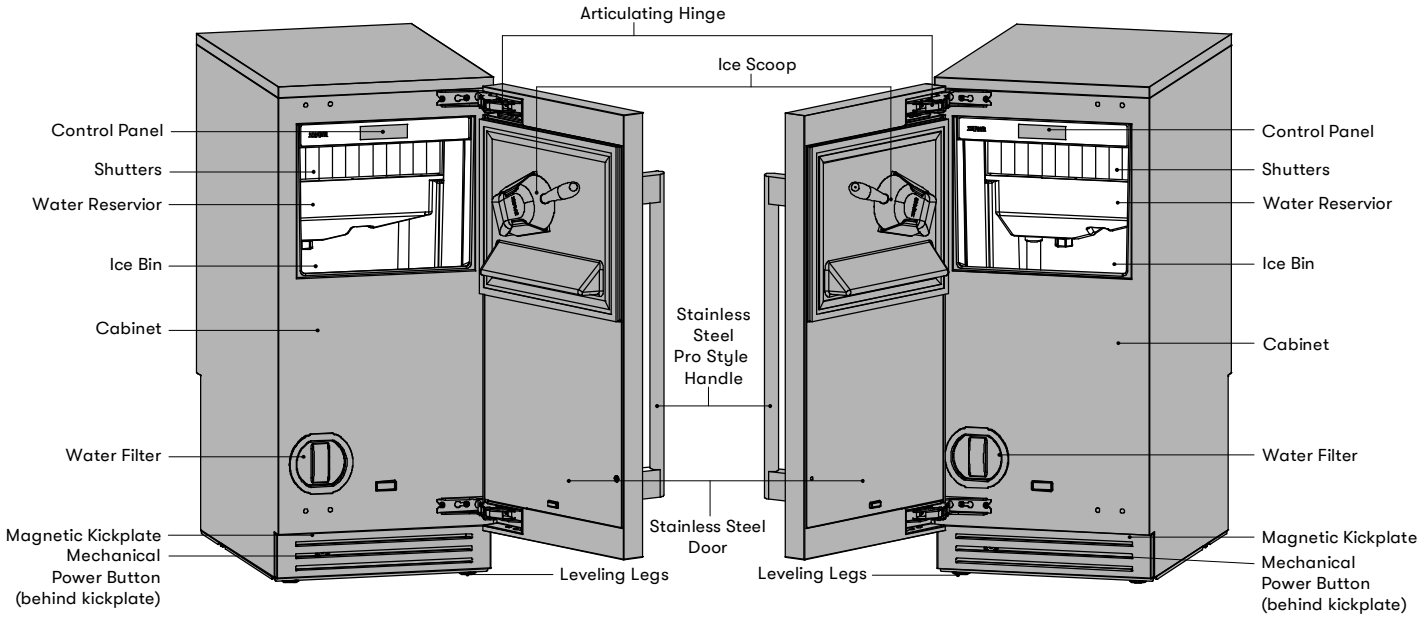

PRCG15P1AS-OD
(right hinge)

PRCG15P2AS-OD
(left hinge)

Parts Identification: Side and Rear

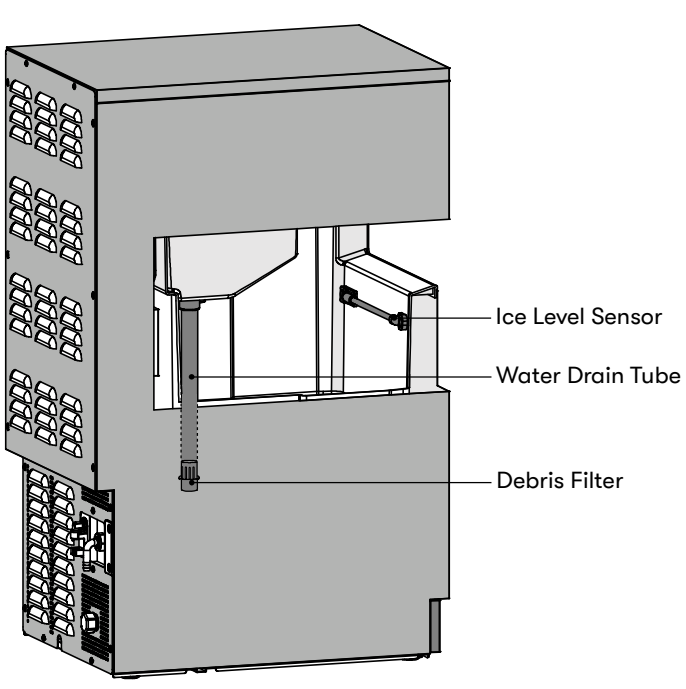

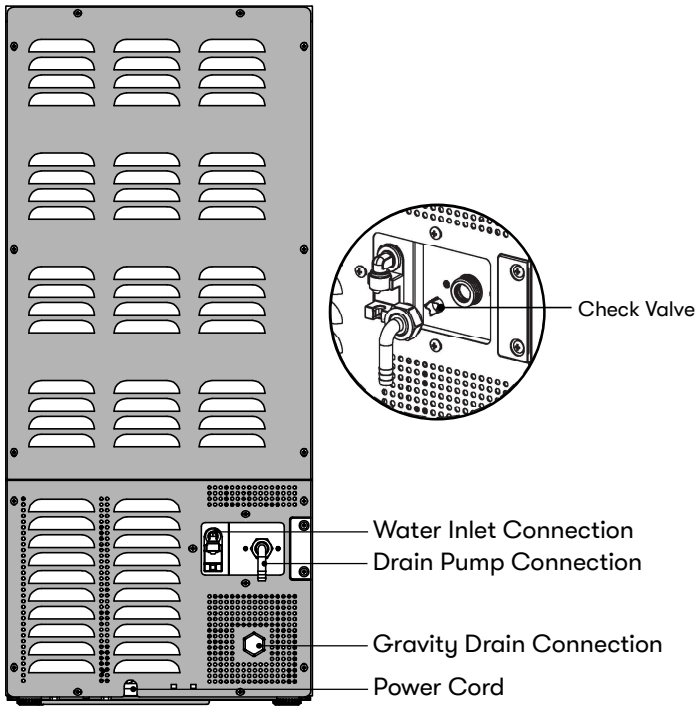

Ice Machine Dimensions

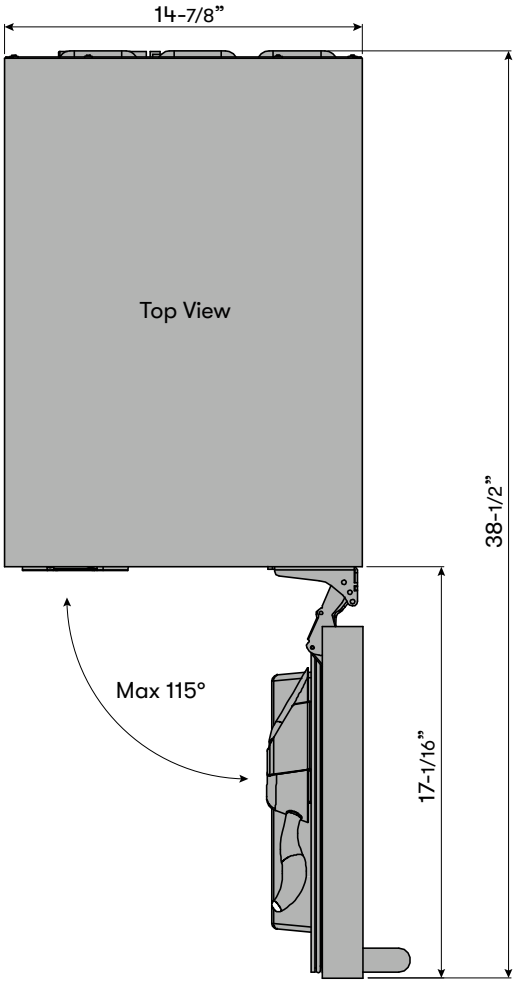

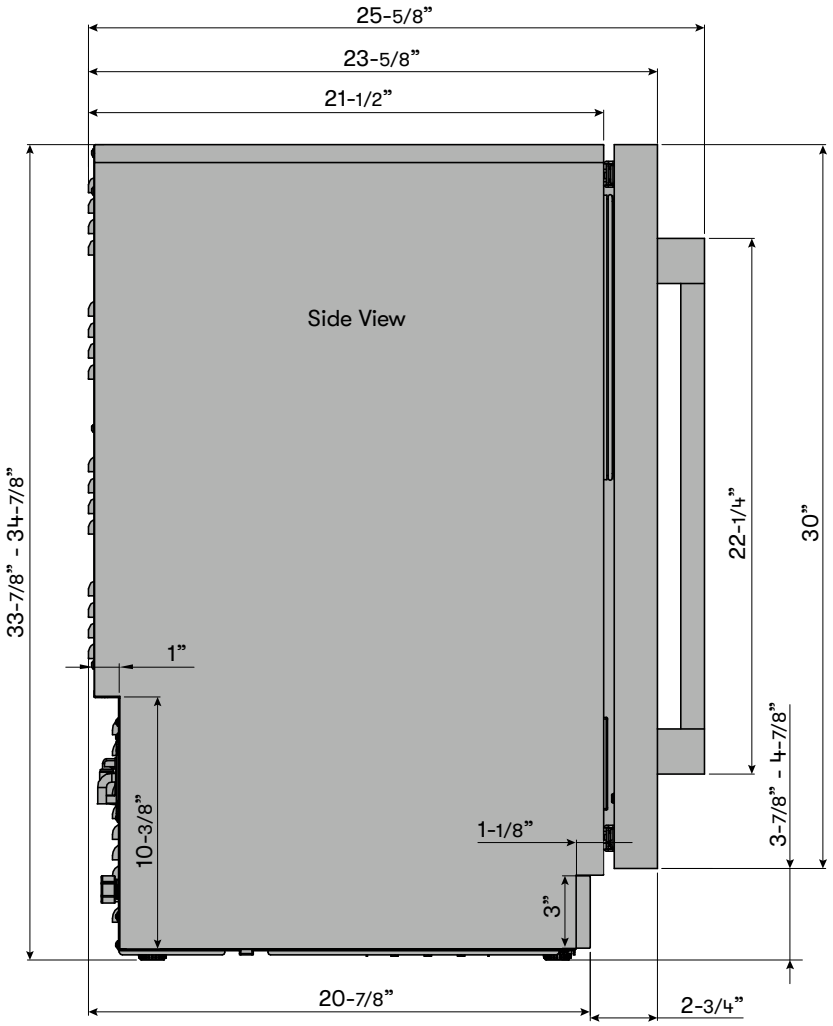

NOTE: While the dimensions depict PRCG15P1AS-OD (right hinge), both PRCG15P1AS-OD and PRCG15P2AS-OD (left hinge) have identical dimensions.

NOTE: The ice machine comes standard with a stainless steel pro style door handle. Refer to page 12 for available door handle options.

Product Specifications

Miscellaneous Dimensions

Ice Cube

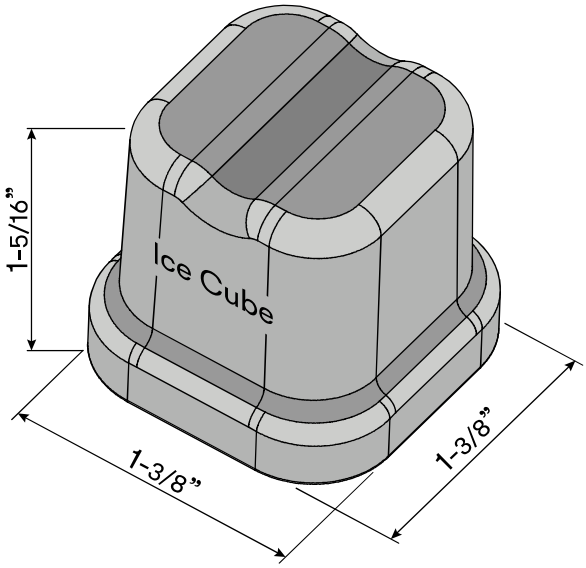

Hose Max Height

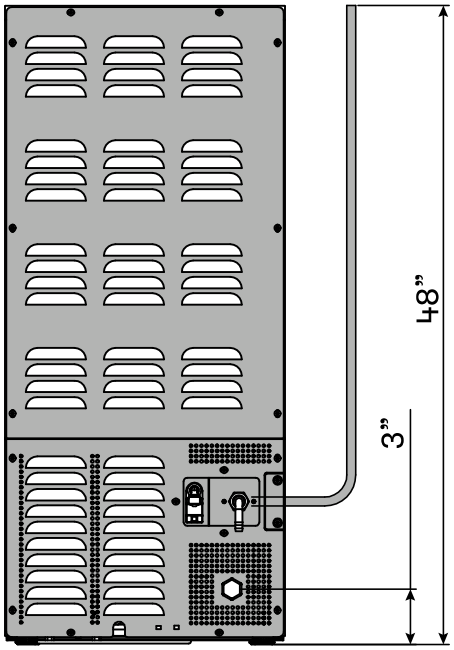

Height Requirements

- Drain Pump: Ensure the max vertical height of the hose does not exceed 48”. The maximum run is 100 feet.
- Gravity Drain: The gravity drain is located 3” from the floor. The drain hose must slope downwards by 1/4” every 1 foot.

Magnetic Kickplate

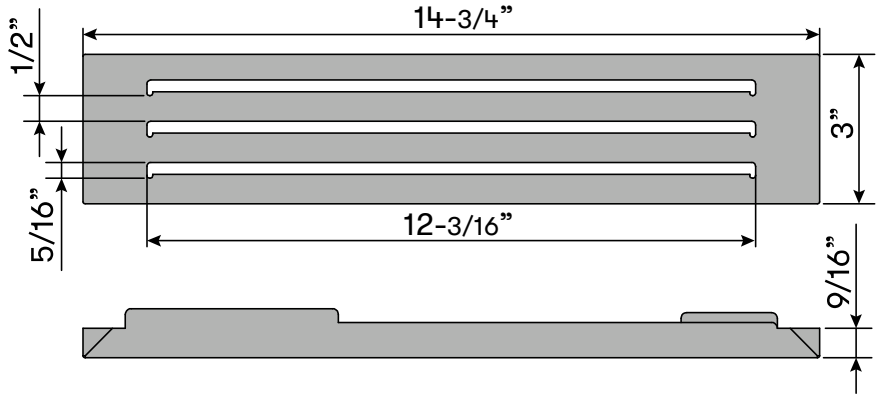

Drain Pump Check Valve

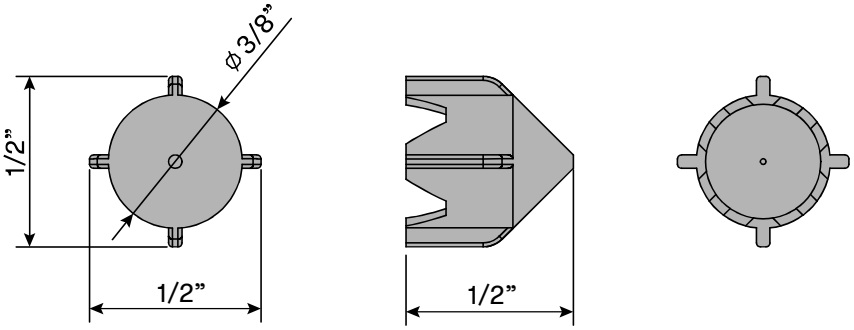

Installation Clearance Requirements

When installing the ice machine under a counter, follow the recommended spacing dimensions shown:

- There must be at least a 1/8" clearance between the top of the cabinet and bottom of the countertop edge.
- For proper clearance of the electrical plug, allow at least 1" of clearance at the back. Placing the outlet in an adjacent cabinet is recommended.
- An installation next to a wall will require a 2-1/4" minimum door clearance to accommodate the Zephyr handle if the articulating hinges have been adjusted to limit the door opening to 90°. If the hinges have not been adjusted, a 8" minimum door clearance is required. If a custom handle is used, the dimensions will need to be measured accordingly based on the handle dimensions.
- The cabinet should allow at least 15" for the width and 34" for the height to accommodate the ice machine.
- The power cable is located on the bottom middle in the back of the unit and has a length of 72" to accommodate multiple outlet locations.
- Once you are ready to install the unit, you must adjust the feet to level the ice machine.
- This ice machine can be fully built-in to cabinetry and does not require any additional clearances besides what is referenced below.
- The installation should allow the unit to be pulled forward for servicing, if necessary.
- **IMPORTANT:** Custom toe-kick panels, trim, cabinetry, flooring, or other decorative installation elements must not prevent service access or removal of the appliance. Any panel installed in front of the ventilation area must be removable to allow future maintenance and repair.

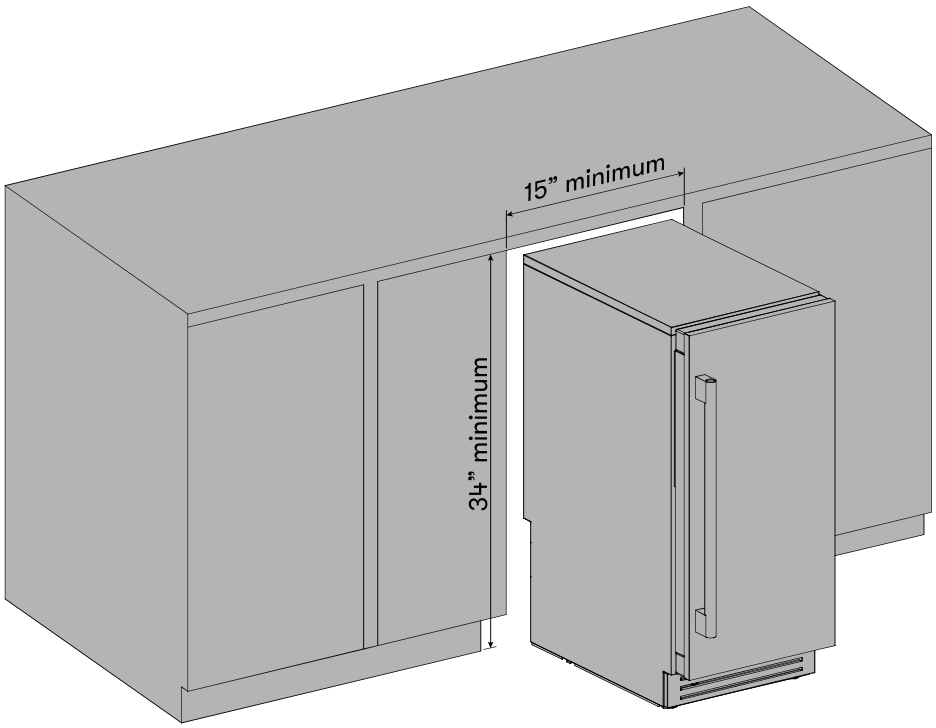

Installation Instructions

Installing the Door Handle and Kickplate

Both the PRCG15P1AS-OD and PRCG15P1AS-OD outdoor ice machines comes standard with a stainless steel pro style door handle. If other door handles are preferred, refer to the table for available door handles.

OPTIONAL ACCESSORIES	
PRO HANDLE, STAINLESS STEEL	PRHAN-C001
PRO HANDLE, BRUSHED GOLD	PRHAN-C003
PRO HANDLE, MATTE BLACK	PRHAN-C004
CONTEMPORARY HANDLE, STAINLESS STEEL	PRHAN-C101
CONTEMPORARY HANDLE, BRUSHED GOLD	PRHAN-C102
CONTEMPORARY HANDLE, MATTE BLACK	PRHAN-C104

Door Handle Installation

1. Push aside the gasket. Underneath the gasket, there will be a designated hole for door handle installation.
2. Securely install the door handle using (1) flat washer, (1) spring washer, and (1) M4*45 screw in the upper mounting hole and (1) M4*55 screw in the lower mounting hole. The washers and screws are pre-installed.

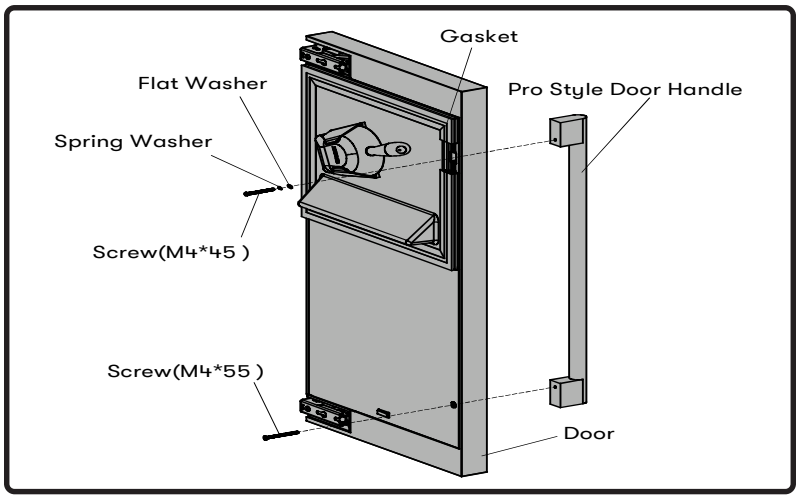

Magnetic Kickplate Installation

1. Install the magnetic kickplate on the bottom front of the ice machine. The ice machine includes a stainless steel magnetic kickplate.

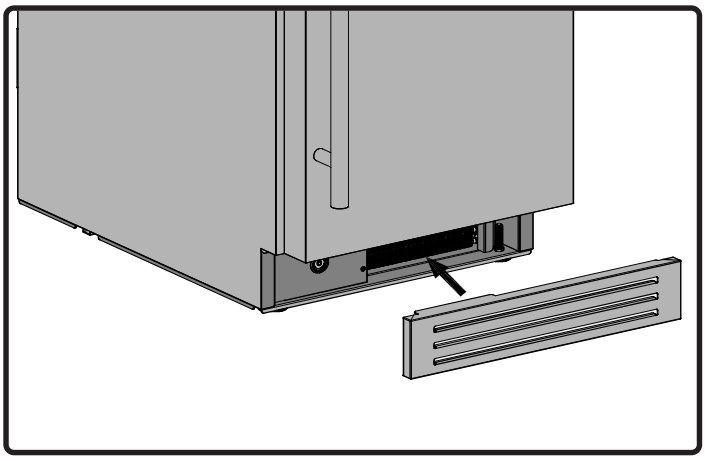

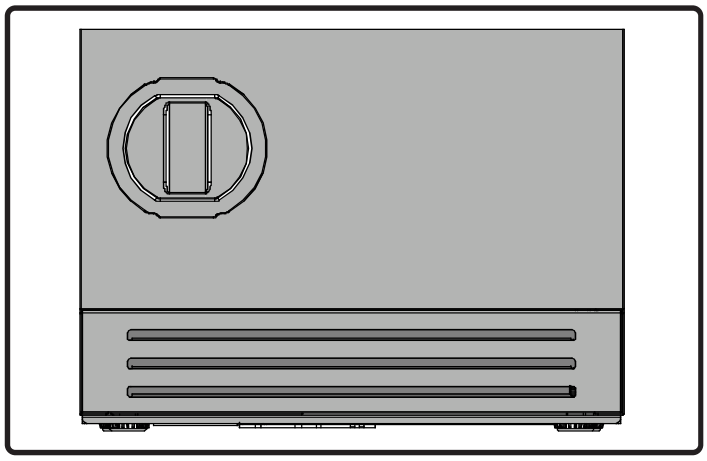

Articulating Hinge Adjustment

The door opening angle from the articulating hinges on the ice machine can be reduced from the default 115° to 90°. This is recommended in installations with restricted space to prevent the door from making contact with adjacent walls or cabinetry.

To adjust the articulating hinges, open the door and insert the locking pins in the designated areas. Insert one locking pin per articulating hinge.

NOTE: The locking pins should be fitted into the articulating hinges before the ice machine is installed.

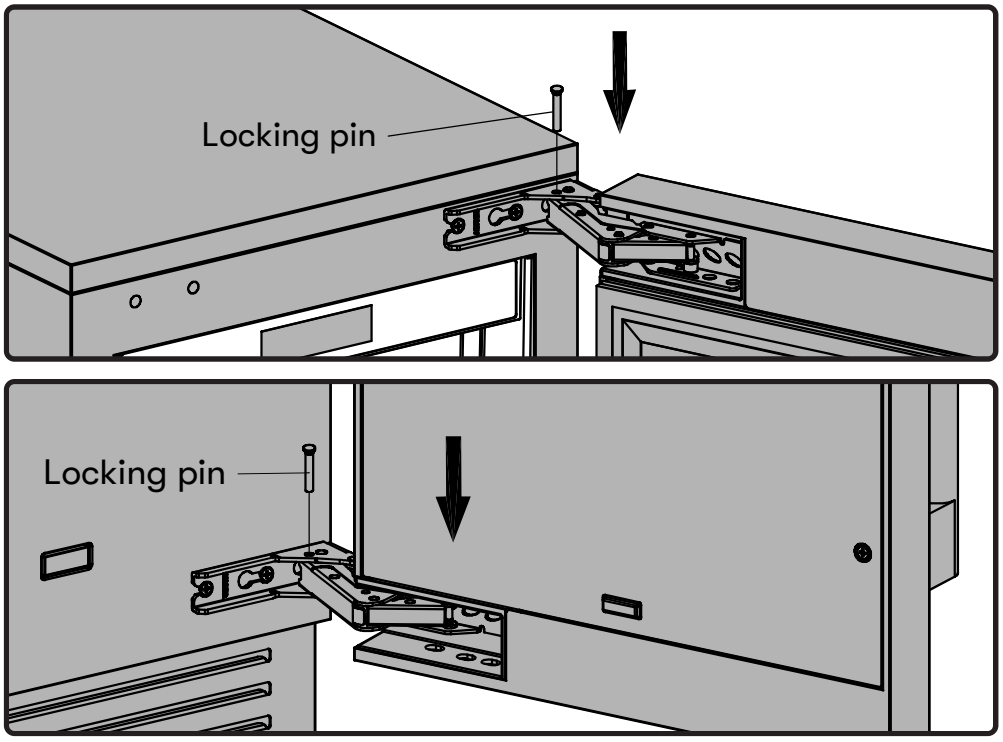

Commercial Use Installation

When used in a commercial setting, the ice machine must be sealed to the floor to ensure proper sanitary operation. When properly sealed, the installation prevents liquids or spills from entering beneath inaccessible areas or adjacent surfaces.

1. Remove the (4) leveling legs underneath the ice machine.
2. Ensure the bottom perimeter of the ice machine is clean, dry, and smooth.
3. Use a sealing material such as EPDM rubber or 100% silicone and apply it continuously around the entire bottom perimeter of the ice machine to create a complete seal.

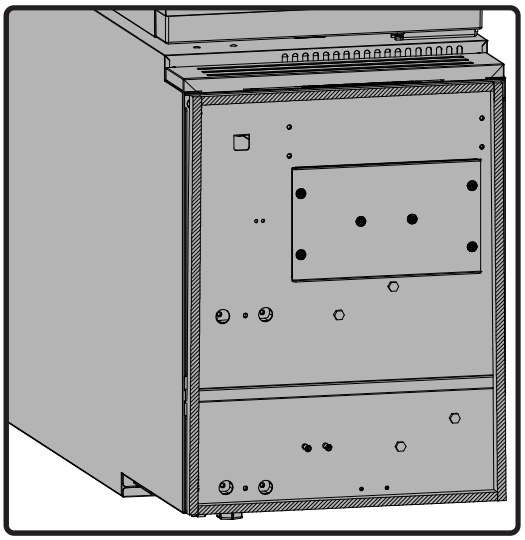

Installation Instructions

Water Supply and Drainage

The ice machine needs to be supplied with water and drain connections with adequate clearance at the rear before operation. Below are the operating requirements for the ice machine to function properly.

OPERATING REQUIREMENTS	
AIR TEMPERATURE (°F)	39 °F - 115 °F
WATER TEMPERATURE (°F)	39 °F - 106 °F
WATER PRESSURE (psig)	20 psig - 80 psig
ICE MACHINE PLUMBING CONNECTIONS	
WATER INLET CONNECTION	Stainless Steel 1/4" ID PTC Fitting
DRAIN PUMP CONNECTION	1/2" MNPT, Stainless Steel
GRAVITY DRAIN CONNECTION	1/2" MNPT, ABS
GRAVITY DRAIN CAP	1/2" FNPT, ABS
WATER INLET PIPE (included)	1/4" OD, 9.5 ft
DRAIN ELBOW ASSEMBLY (included)	1/2" FNPT with 90° 3/8" OD Barbed Fitting
DRAIN HOSE (included)	3/8" ID PVC, 9.5 ft

Water Supply Connection

WARNING

Ensure the ice machine is unplugged prior to connecting the water line.

1. Locate an appropriate cold water supply line.
2. Connect the ice machine water inlet pipe to the household water supply. An easily accessible shut-off valve must be installed between the household water supply and the ice machine.
3. From the end of the water inlet pipe, measure and mark 5/8" distance. This is the recommended insertion depth into the water inlet connection.
4. Insert the water inlet pipe into the water inlet connection on the ice machine until it reaches the marked depth. Gently pull on the water line to ensure it is fully installed.
5. Do not turn on the water supply yet.

NOTE: (2) additional C-clips are included in the water inlet pipe hardware package.

NOTE: If the water pressure is below 20 psig, a water shortage error will be displayed on the controls.

- The ice machine includes a polyethylene (PE) water line with a 1/4" OD in 9.5 ft that is NSF certified.
- A 1/4" OD copper water line may also be used, but is sold separately. If using a copper water line, insulate the water inlet pipe to prevent condensation.

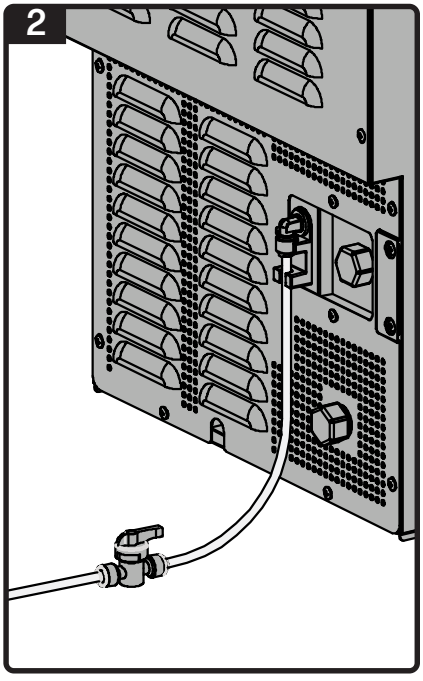

Water Supply and Drainage

The ice machine is configured for use with the drain pump by default. If the gravity drain is preferred, the pump needs to be turned off in the controls to properly change the connection.

NOTE: The drain elbow assembly has 360° of adjustability which allows for a flexible installation. The drain elbow assembly also has a 3/8" ID x 9.5 ft reinforced PVC hose pre-installed with a clamp.

Drain Pump Connection

1. Unscrew the cap (1) and remove the rubber drain plug (2). Confirm if the drain pump check valve is pre-installed in the proper orientation. The four protruding tabs must face outward from the drain pump connection.

WARNING

Ensure the ice machine is unplugged prior to configuring the drain pump connection.

2. Install the drain elbow assembly onto the drain pump connection. Adjust the drain elbow assembly by loosening the nut on the fitting. Rotate the fitting to the desired angle and then secure it by tightening the nut with a wrench. Be careful not to overtighten the nut.

NOTE: Ensure the maximum vertical height for the hose does not exceed 48".

3. Gently pull on the drain pump hose to confirm secure connection.
4. Do not power on the ice machine yet. Ensure the gravity drain connection is properly capped.

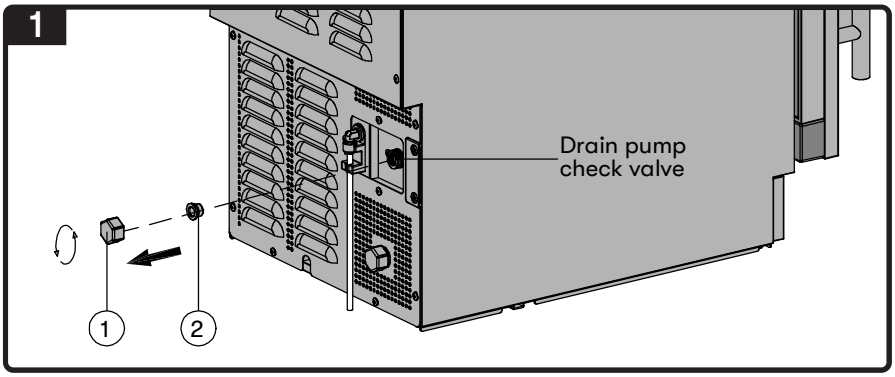

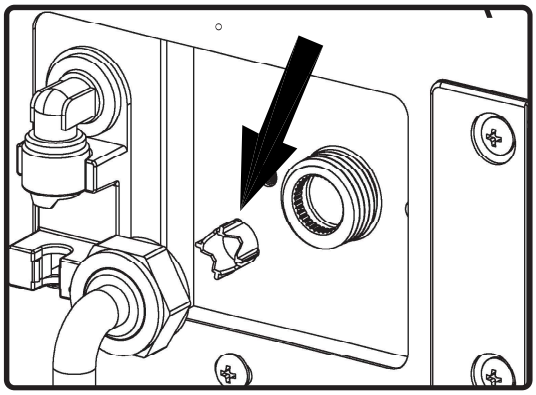

Location of Drain Pump Check Valve

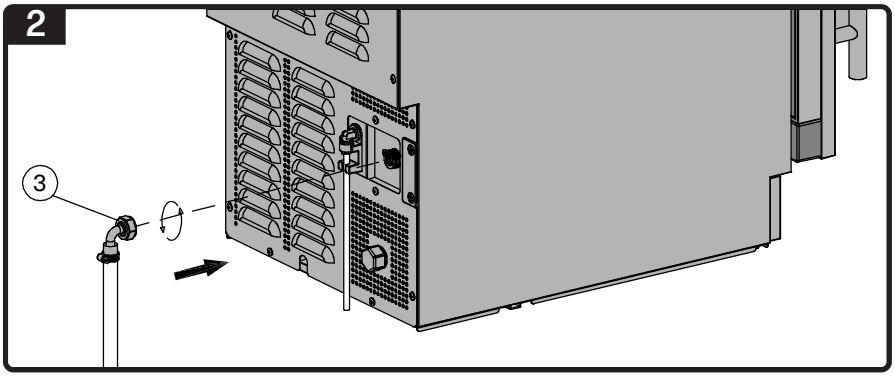

Installation Instructions

Water Supply and Drainage

Follow the instructions below for a gravity drain connection.

WARNING

Ensure the ice machine is unplugged prior to configuring the gravity drain connection.

Gravity Drain Connection

1. Unscrew the cap (1) and remove the rubber drain plug (2).

NOTE: If the ice machine has been used, residual water from the drain tank may flow out from the gravity drain outlet. Have a container prepared to collect discharged water.

2. Install the drain elbow assembly (3) onto the gravity drain connection. Ensure the elbow is positioned horizontally or slightly angled downwards to ensure proper drainage.
3. Do not power on the ice machine yet. Ensure the drain pump connection is properly capped.

NOTE: The gravity drain hose should slope at least 1/4" per 1 foot. The drain receptacle must be of an open trapped or vented construction.

NOTE: If using gravity drain, make sure to disable drain pump by opening the advanced settings interface, selecting Drain Pump, and setting it to Off. Perform this after going through the checklist on page 27.

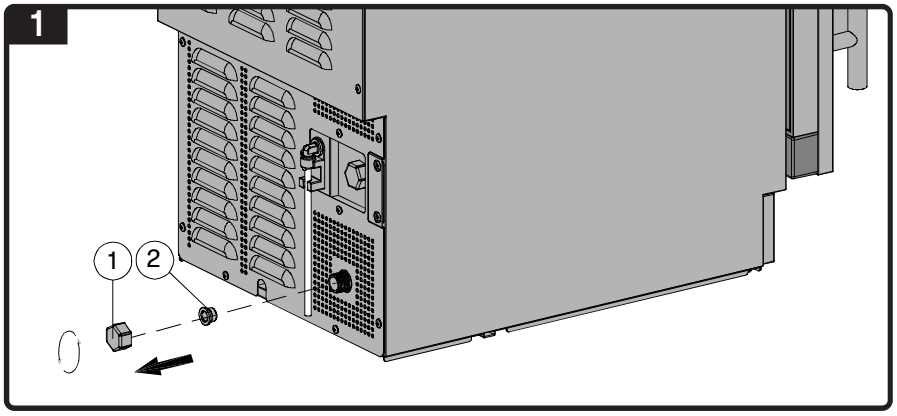

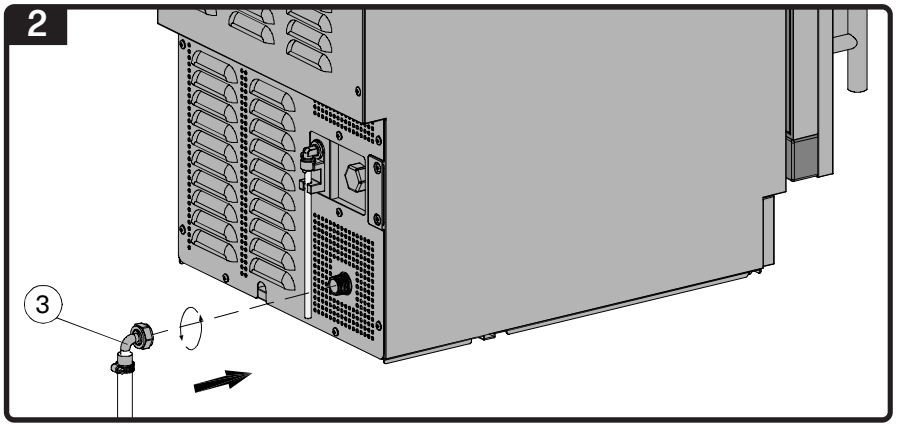

Water Supply and Drainage

Air Gap and High Loop Requirement

To prevent contamination of the ice machine, the drain line must be installed to prevent backflow from the building drain system. A air gap or high loop may be required by local plumbing codes. Installations must comply with all applicable local codes and regulations.

When required, use an approved air gap device or install a high loop in the drain hose, secured as high as possible under the countertop.

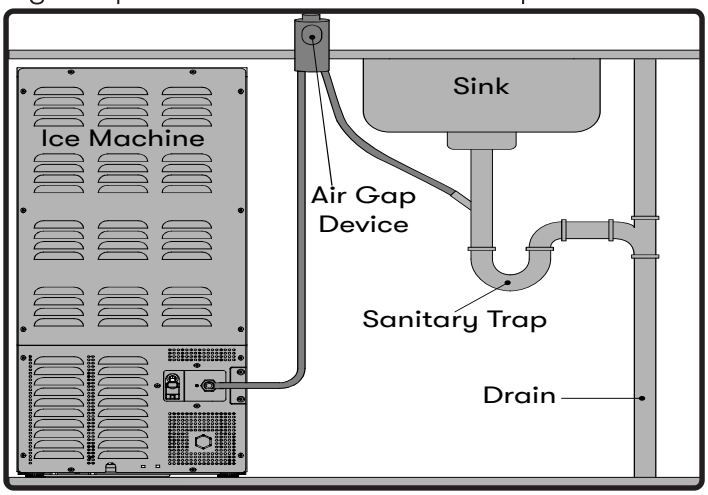

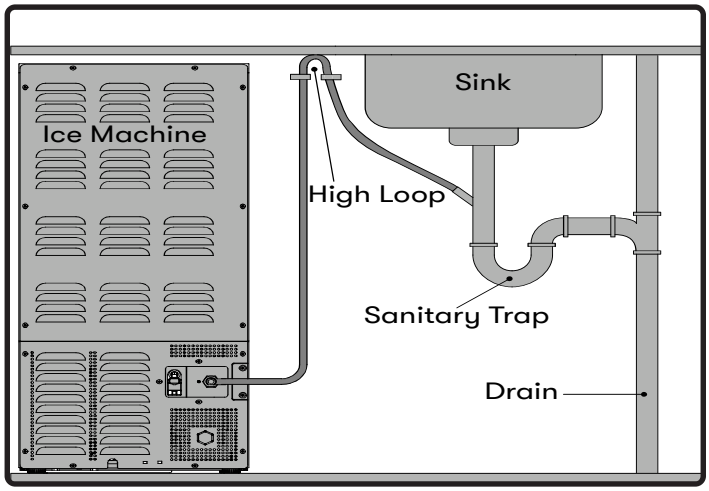

Water Filter

The Zephyr PRFLTR01 water filter improves taste and reduces odor, while also helping to inhibit scale formation for better ice quality. The filter has a rated capacity of approximately 1,250 gallons (4,730 liters), based on controlled testing conditions. In areas with poor water quality or heavy usage, more frequent replacement may be required.

For practical use, replace the filter based on time:

- Replace every 12 months under normal or low-scale water conditions (this is the default setting)
- Replace every 6 months under high-scale or hard water conditions
- See page 29 for information on changing the replacement reminder from 12 months to 6 months

Replace the water filter if any of the following conditions are observed:

- Reduced water flow or ice production
- Noticeable change in ice taste or odor
- Visible scale buildup inside the unit

For optimal performance, it is recommended that the incoming water Total Dissolved Solids (TDS) levels be below 400 ppm. Water conditions such as hardness, chlorine content, and sediment may affect filter life and overall performance.

Water Filter Replacement Part #: PRFLTR01

- Replacement water filters can be purchased at store.zephyronline.com

Installation Instructions

Water Filter: New Installation

To install the water filter in your ice machine, please follow the instructions below:

1. Ensure the water supply is turned off.
2. Remove the water filter cover by pulling it outward (2).
3. Install the water filter by first inserting it into the opening while the arrow on the filter is pointed left. Rotate the filter 1/4 turn clockwise to lock it in place (3). The arrow should be pointing up (4).
4. Gently pull on the water filter to confirm a secure connection.
5. Reinstall the water filter cover.
6. Turn on the water supply and check for leaks at the back of the ice machine.
7. Before powering on the ice machine, ensure all installation checks have been followed (page 27).
8. Plug in the ice machine and power it on. If the filter is installed incorrectly, a filter warning icon will appear at the top of the display (5).

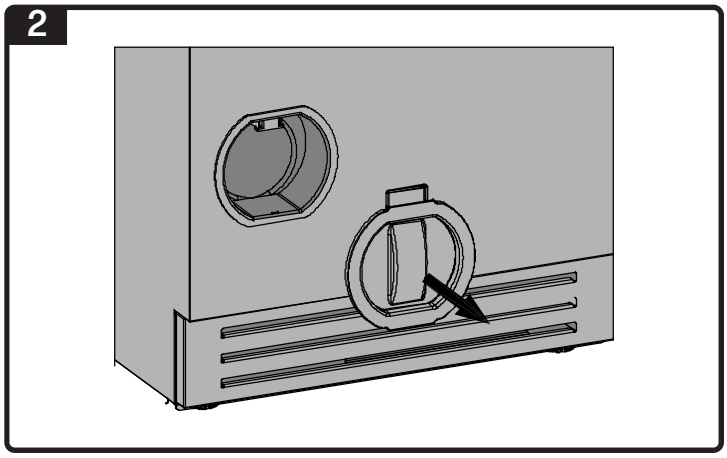

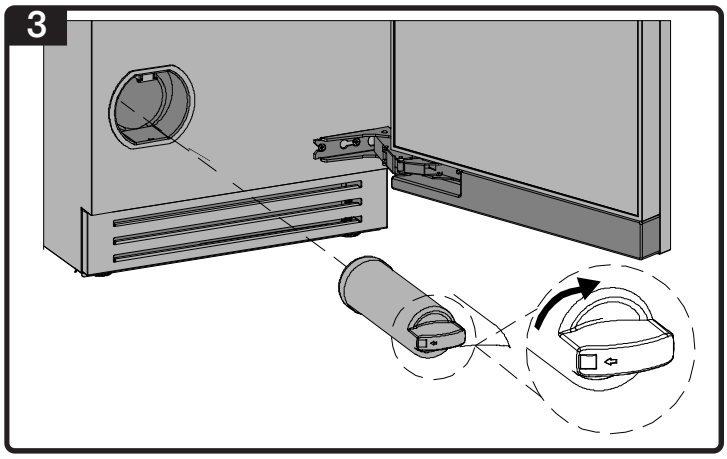

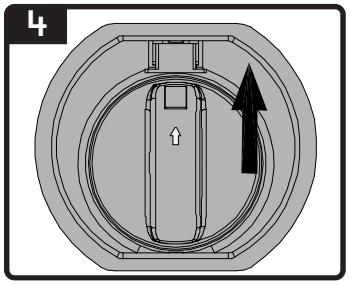

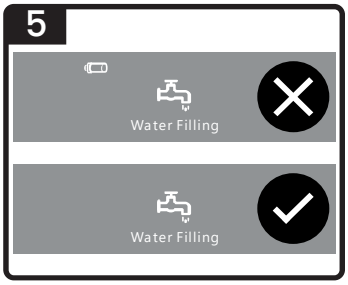

Leveling the Ice Machine

During installation, it is essential that the ice machine is properly leveled. Failure to properly level the ice machine can negatively affect ice production and performance. Follow the instructions below to adjust the leveling legs:

1. Move the ice machine to its final installation location.
2. Carefully tilt the ice machine and turn the leveling legs counterclockwise until the tops of the leveling legs make contact with the bottom of the cabinet.
3. Slowly rotate the leveling legs clockwise to raise or lower the ice machine as needed. Adjust all the leveling legs evenly until the ice machine is stable.
4. Place a spirit level on top of the cabinet, checking side-to-side and front-to-back. Adjust accordingly until the ice machine is level and the bubble is centered.

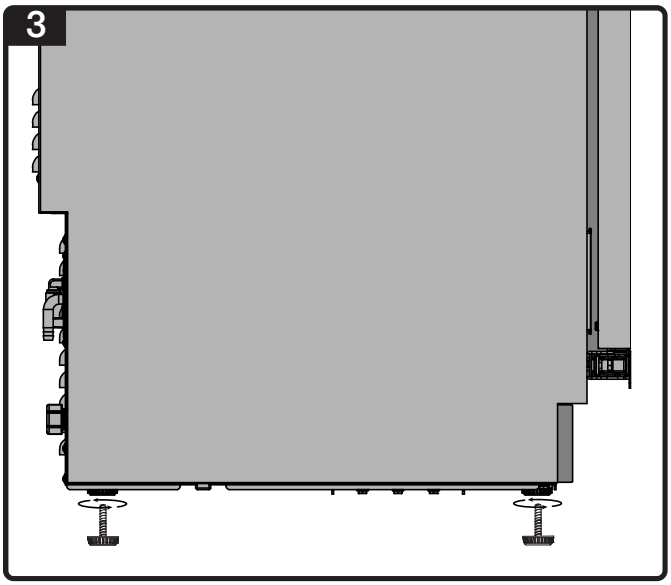

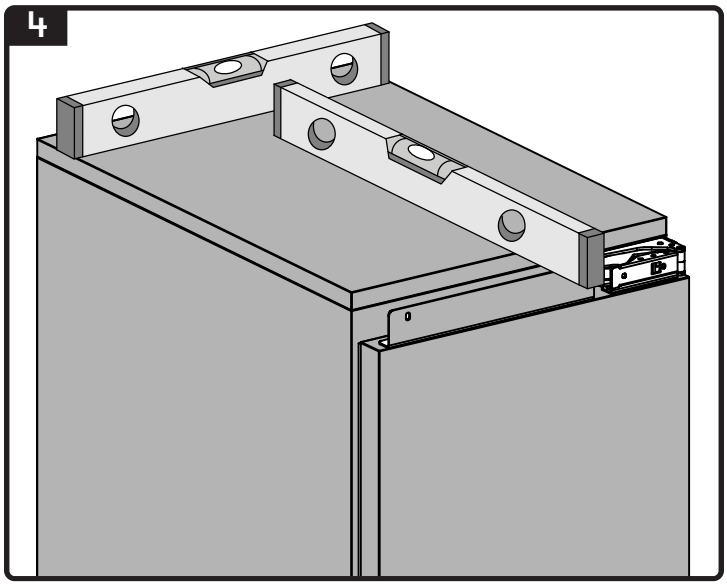

Installation Instructions

Anti-Tip Bracket

The anti-tip bracket prevents the ice machine from shifting side-to-side or moving forward and backward. Proper installation helps maintain the unit's position within the cabinet opening and ensures the overlay panel remains properly aligned with adjacent cabinetry.

Two anti-tip brackets and double-sided tape are provided to accommodate either the left or right side of the unit, depending on the door hinge location. To install the anti-tip bracket, please follow the instructions below:

1. Remove the protective film from one side of the double sided-tape.
2. Adhere exposed adhesive side of the tape onto the bottom surface of the anti-tip bracket.
3. Remove the other protective film from the tape. Open the ice machine door and firmly adhere the double-sided tape onto the front cabinet of the ice machine. Repeat this step with the other bracket.
4. Slide the unit into the cabinet opening, ensuring no lines are kinked. Secure the anti-tip bracket to adjacent cabinetry with (2) ST4*12 self-tapping screws per bracket, (4) screws total.

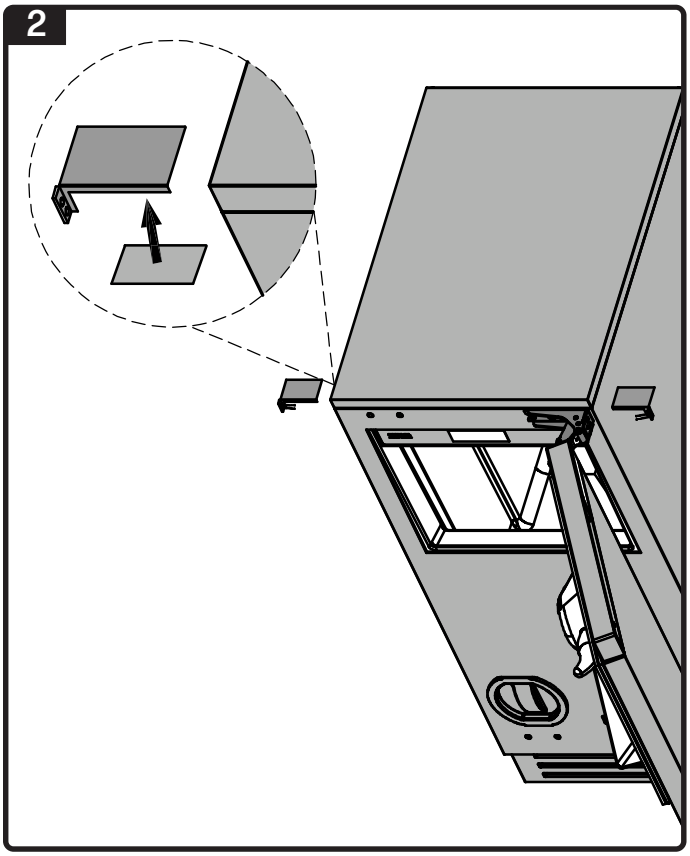

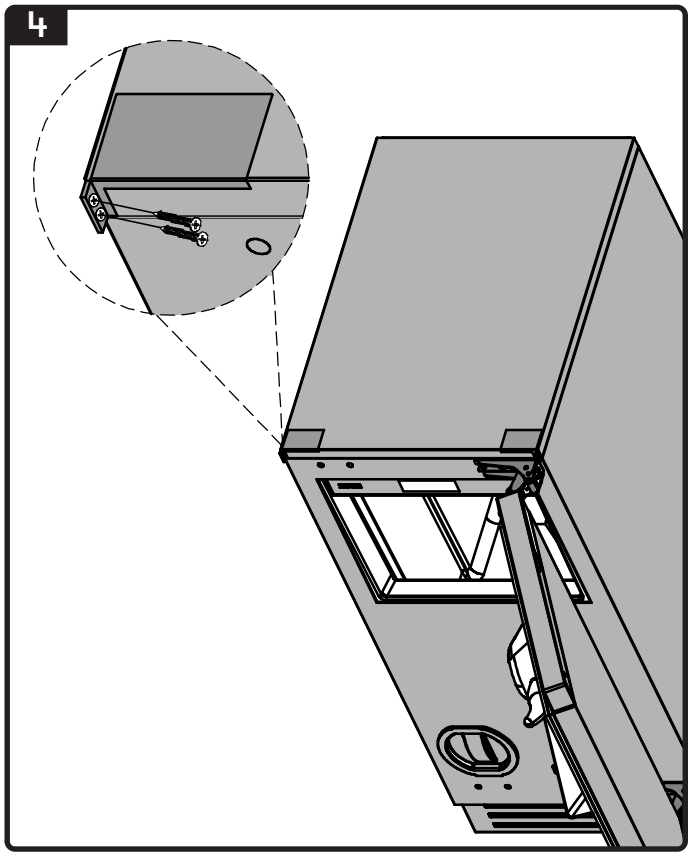

Installation Checklist

Before operating the ice machine for the first time, please complete the following checks to ensure proper installation and performance:

- Remove all tape and protective packaging from the interior and exterior.
- Wipe clean the exterior of the ice machine.
- All components, such as door handle and magnetic kickplate, have been properly installed.
- Ensure the ice machine is properly leveled from side-to-side and front-to-back.
- Verify the water inlet pipe is connected securely and free of leaks.
- Confirm the drain connection is properly installed.
    - Drain Pump: Ensure the drain pump check valve is properly installed.
    - Drain Pump: Ensure the drain hose does not exceed a 48 inch vertical rise or a 100 foot run.
    - Gravity Drain: Ensure the drain elbow is horizontal or angled downwards and the drain hose slopes downwards by 1/4 inch every 1 foot.
    - Gravity Drain: Disable the drain pump by opening the advanced settings interface, selecting Drain Pump, and setting it to Off.
- Verify the water filter is installed and is seated in its proper orientation.
- Confirm if the water supply valve is fully open.
- Confirm the ice machine is plugged into a NEMA 5-15 grounded receptacle on a dedicated circuit.
- Wipe down the ice bin interior with a cleaning cloth soaked in a bleach and water solution. A sanitization solution of 1 tablespoon of bleach per gallon of water is recommended.
- Ensure all internal components are properly positioned. Refer to pages 37-39.
- The air intake vents on the front kickplate are not restricted.
- Pour 16 ounces of water into the ice bin and allow the system to run for 5 minutes. Verify there are no leaks near the drain connections.
- Power on the ice machine and ensure there are no errors on the display.
- Discard the first batch of ice, which should be ready within 45 minutes.

Operating Your Appliance

Interactive TFT Touch Controls

DISPLAY	FUNCTIONALITY
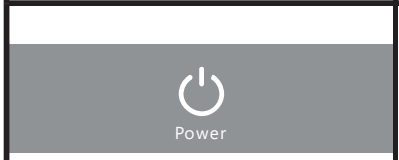	▶ To power the unit off, press and hold the Power icon for 3 seconds. A 3 second countdown will appear before the display turns off. When the door is opened, the screen will illuminate, showing the Power interface. ▶ To power on the unit, press and hold the Power icon for 3 seconds. A 3 second countdown will appear before returning back to the default interface. ▶ When powered on, the Zephyr logo will illuminate. If the Power icon on the display is not visible, ensure the mechanical power button behind the magnetic kickplate is pushed in.
	▶ To switch between different ice thicknesses, press and hold the Set icon for 3 seconds. A 3 second countdown will appear before changing screens. Slide up or down through the menu to select between Solid, Semi-Solid, and Hollow ice thicknesses and press the Set icon to confirm settings. ▶ Tap the Back icon to return to the previous menu. If there is no operation for 8 seconds, the screen will automatically return to the previous interface If there is no operation for an additional 5 seconds, the screen returns to the default interface.
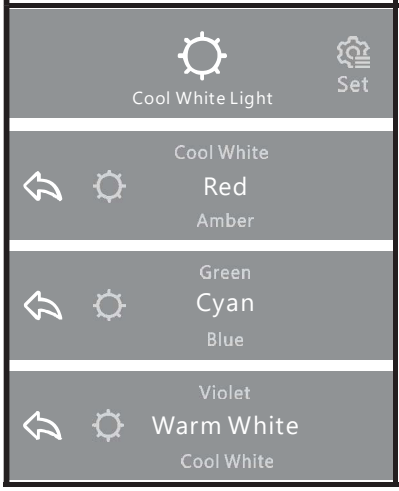	▶ To switch between the 8 different light colors, press and hold the Set icon for 3 seconds. A 3 second countdown will appear before changing screens. Slide up or down through the menu to select between different colored lighting options. ▶ The available lighting options include: Cool White, Red, Amber, Green, Cyan, Blue, Violet, and Warm White. ▶ Tap the Back icon to return to the previous menu. If there is no operation for 15 seconds, the screen will automatically return to the previous interface. If there is no operation for an additional 5 seconds, the screen returns to the default interface.

Interactive TFT Touch Controls

DISPLAY	FUNCTIONALITY
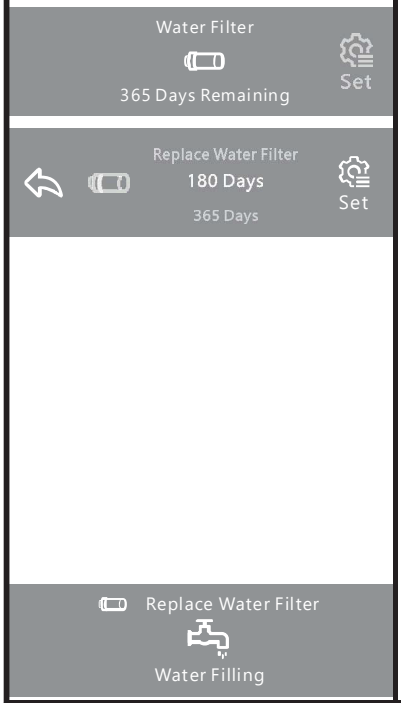	▶ Press and hold the Set icon for 3 seconds. A 3 second countdown will appear before changing screens. Slide up or down through the menu to select either replace the water filter or set the water filter duration to 365 or 180 days. Press the Set icon to proceed with the replacement procedures, changing the water filter duration, or tap the Back icon to return to the default interface. ▶ Selecting 365 days or 180 days and pressing the Set icon will prompt a popup asking for confirmation with “Yes” or “No”. ▶ Selecting Replace Water Filter and pressing the Set icon will guide the user through a set of instructions to replace the water filter. Pressing the Check icon will advance to the next step of the replacement process. 1. Shut off water supply 2. Remove the water filter 3. Install new water filter ▶ The ice machine will automatically rinse the water filter for 5 minutes after the first installation and when the filter is replaced. ▶ When the water filter is ready to be replaced, the Water Filter icon and text, “Replace Water Filter” will appear at the top of the default interface.
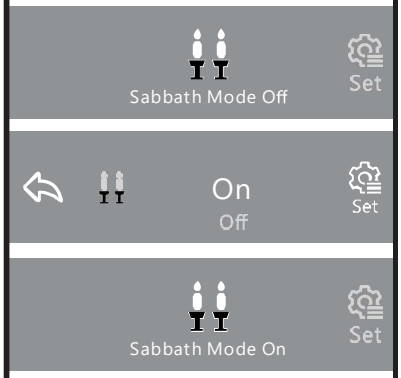	Sabbath mode disables system responses to user-initiated activities and all external functions, including lighting, display and audible alarms. The ice machine will stop ice producing ice but still perform normal drainage. ▶ To enter Sabbath mode, press and hold the Set icon for 3 seconds. A 3 second countdown will appear before changing screens. Slide up or down through the menu to select between On or Off and press the Set icon to confirm settings. ▶ Tap the Back icon to return to the previous menu. If there is no operation for 8 seconds, the screen will automatically return to the previous interface If there is no operation for an additional 5 seconds, the screen returns to the default interface. ▶ Once Sabbath mode is enabled, the default interface will display “Sabbath Mode On”. To disable Sabbath mode, press Set and select Off or wait 75 hours to automatically exit Sabbath mode. **NOTE:** This unit is equipped with a memory function. In the event of a power outage, the ice machine will remain in Sabbath mode after power is restored and will continue counting the remaining time from the 75 hour duration.

Operating Your Appliance

Interactive TFT Touch Controls

DISPLAY	FUNCTIONALITY
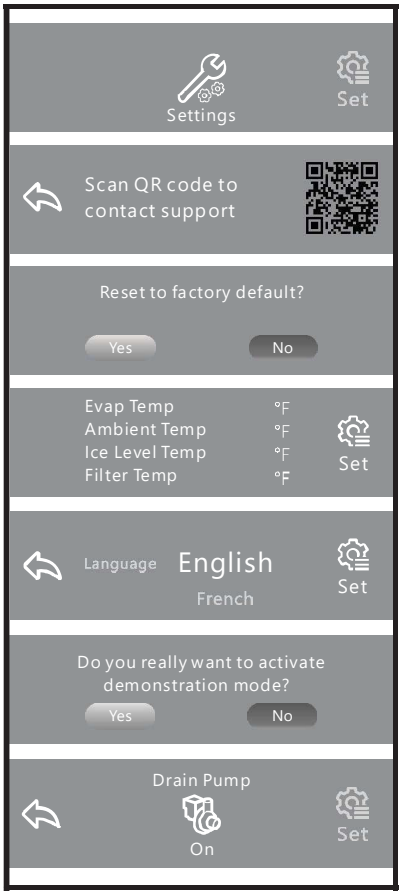	▶ To enter settings, press and hold the Set icon for 3 seconds. A 3 second countdown will appear before changing screens. Slide up or down through the menu to select Support, Reset, Temperature Check, Language, Demonstration, and Drain Pump. Press the Set icon to select an option. ▶ **Support**: Enters an interface with a scannable QR code to contact support. ▶ **Reset**: To factory reset the unit. Pressing Set will prompt a popup for confirmation. Resetting the unit will not clear the water filter replacement timer. ▶ **Temperature Check**: Enters an interface with active temperature readings for the evaporator, ambient temperature, ice level, and filter. ▶ **Language**: Sets the unit in either English or French. Press the Set icon to confirm the language. ▶ **Demonstration**: Sets the unit in Demo mode. Any functions outside of the controls, such as the compressor, heater, and fans, will not operate. ▶ **Drain Pump**: To enable or disable the drain pump. Pressing Set will prompt a popup for confirmation. If the water cannot be drained after the drain pump is disabled, an alarm will trigger. ▶ Tap the Back icon to return to the previous menu. If there is no operation for 8 seconds, the screen will automatically return to the previous interface If there is no operation for an additional 5 seconds, the screen returns to the default interface.
	▶ On the default interface, the Clean icon is present next to the Power icon. Press and hold the Clean icon for 3 seconds. A 3 second countdown will appear before prompting a popup asking for confirmation with “Yes” or “No”. ▶ Pressing “Yes” will guide the user through a set of instructions to clean the interior of the ice machine. Pressing the Check icon will advance to the next step of the cleaning process.

General Maintenance

You are responsible for maintaining the ice machine in accordance with the instructions in this manual. Failure to properly maintain the ice machine may result in reduced performance, increased noise, water leaks, or damage.

LOCATION	FREQUENCY
WATER FILTER	Replace water filter at least once every 12 months. Replacements may be more frequent depending on water quality.
EXTERIOR	Clean exterior as needed
CONDENSER COIL	For optimal operation, clean every 6 months
INTERIOR	Descale and sanitize every 6 months

CAUTION

Take care during operation, maintenance, or repairs to avoid cuts or pinching from any appliance part or component.

Normal Sounds

Your new ice machine may produce sounds that are unfamiliar. These sounds are normal and occur as part of the ice making process. Hard surfaces like the floor, walls, or surrounding cabinetry can make the sounds seem louder than they actually are. The following describes the kinds of sounds are normal during operation and do not indicate a problem:

- Rattling noises or light vibrations may come from ice production, flow of the refrigerant or the water line.
- Buzzing during the ice harvest cycle or thuds as ice drops into the ice bin.
- The high efficiency compressor may make a pulsating or high-pitched sound while operating.
- The sound of running water through the inlet valve and recirculation pump
- The sound of water splashing from the water sprayer.
- As each cycle ends, you may hear a gurgling sound due to the refrigerant flowing in your ice machine.
- You may hear air being forced over the condenser by the condenser fan.

CAUTION

If ice excessively accumulates near the door side of the ice bin, gently push the ice towards the back to ensure proper dispensing and normal operation.

Care and Maintenance

Vacation

Short vacations: Less than 3 weeks

- The ice machine may be left operating during short periods of absence.
- The ice machine can also be powered off at the controls. Ice production will end, but the melted ice will drain out as normal.

Extended vacations: Several weeks or longer

- Turn the ice machine off and remove all ice from the ice bin.
- Thoroughly clean and dry the interior of the ice machine.
- Leave the door slightly open to allow air circulation to help prevent odor and mold growth.
- Use a spacer, if necessary, to keep the door ajar.
- Press the mechanical power button behind the magnetic kickplate or unplug the ice machine.

Moving

Follow the instructions below when moving or transporting the ice machine to prevent damage and ensure safe handling.

- Ensure the ice machine is empty and all ice has been removed.
- Drain all the water out from the ice machine. Remove the gravity drain cap and rubber drain plug to drain out the water, Tilt the ice machine backwards to ensure water from the reservoir also drains out.
- Secure internal components such as the ice guides or ice shutters with tape to prevent movement.
- Secure the door in the closed position with tape to avoid damage.
- Adjust the leveling legs so it makes full contact with the chassis to prevent bending or breakage.
- Protect the exterior surfaces by wrapping the ice machine with a blanket or similar item.
- Always keep the unit in an upright position during transportation.
- If the ice machine must be placed on its side or back during transportation, allow the ice machine to remain upright for at least 24 hours before reconnecting power. This will allow the refrigerant to properly settle.

Water Filter Replacement

The ice machine monitors how long the water filter has been in operation. After 6 to 12 months of usage, a notification will appear on the interface for replacing the filter.



1. When Replace Water Filter appears on the display, begin the replacement sequence.

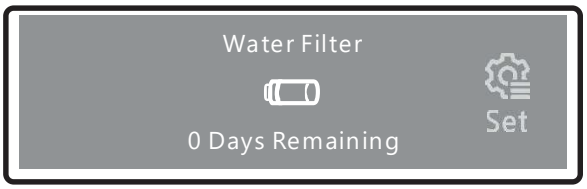

2. Swipe to the Water Filter screen and press and hold the Set icon for 3 seconds to enter the Water Filter menu.

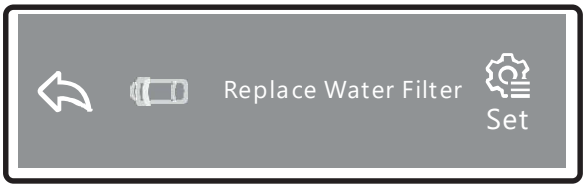

3. Select Replace Water Filter and press the Set icon to proceed with the replacement procedures.

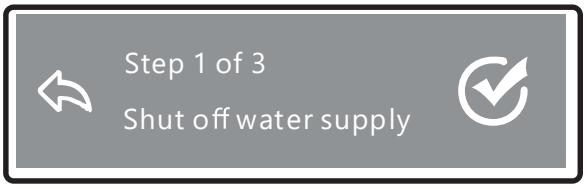

4. Step 1: Shut off the water supply. Press the Check icon to proceed.

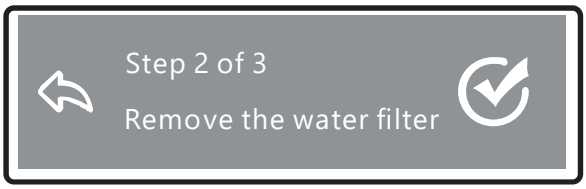

5. Step 2: Remove the water filter cover. Place a towel beneath the water filter area to catch any residual water. Grab the water filter and twist 1/4 turn counterclockwise and remove. Press the Check icon to proceed.



6. Step 3: Install the new water filter by inserting into the opening and twisting 1/4 turn clockwise. Ensure the arrow on the filter faces up. Gently pull on the water filter to confirm secure connection. Press the check icon to proceed.



7. Turn on the water supply and power on the ice machine. Confirm if the water filter is properly installed. Reinstall the water filter cover.

8. After installation, the ice machine will rinse the water filter for 5 minutes to flush out any impurities. This means the first batch of ice does not need to be discarded.

Care and Maintenance

Exterior Cleaning

Periodic cleaning and proper maintenance of the ice machine helps maintain its appearance, efficiency, performance, and prevents long-term damage to surfaces and components. It is recommended to increase cleaning frequency in high-use areas or environments with grease, dust, and humidity.

The door and cabinet may be cleaned with a mild detergent and lukewarm water solution such as two (2) tablespoons of baking soda to one (1) quart of water. Do not use solvent based or abrasive cleaners. Use a soft sponge and rinse with clean water. Wipe with a soft clean towel to prevent water spotting. If the door panel is stainless steel, it can discolor when exposed to chlorine gas and moisture. Clean stainless steel with a cloth dampened with a mild detergent and warm water solution. Never use an abrasive or caustic cleaning agent.

CAUTION

Do not use abrasive cleaners, scouring pads, undiluted bleach, solvents, or harsh chemicals as these may damage the finish. Do not use flammable cleaning products.

Condenser Coil Cleaning

Cleaning the condenser coils is essential to ensure proper heat dissipation and efficient operation of the ice machine, which lowers electrical costs. Regular maintenance of the condenser coils helps maintain optimal performance, prevent overheating, and reduces service issues.

The condenser coil should be cleaned by using a clean rag, vacuum, and a stiff-bristled brush. Follow the instructions below to access and clean the condenser coils.

1. Remove the magnetic kickplate from the ice machine.
2. Press the mechanical power button on the left side of bottom front to power off the unit.
3. Use a stiff-bristled brush to remove dirt and debris from the front fins of the condenser.
4. With a clean rag, wipe around the surrounding area to remove additional dirt and debris.
5. Power the unit back on by pressing the mechanical power button.
6. Reinstall the magnetic kickplate.
7. Use a vacuum cleaner to finalize removing all dust around the area.

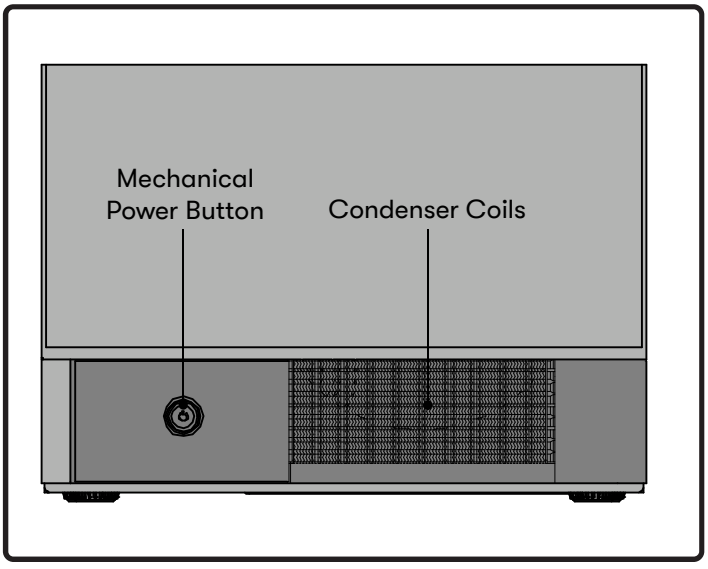

Interior Cleaning

Regular cleaning of the ice machine interior is necessary for maintaining ice quality and sanitary operations. Over time, minerals naturally present in water can form scale deposits while moisture can gradually allow bacteria and mold to develop.

Descaling helps remove mineral buildup that can interfere with proper freezing and reduce ice production. Sanitizing eliminates bacteria and mold growth, ensuring the ice produced is safe, clean, and free from odors.

The ice machine will give a notification on when to run the cleaning cycle. One bottle of descaler is included with the ice machine.

Descaler Replacement Part #: PRDS601

- Replacement descaler can be purchased at store.zephyronline.com

To clean the interior of the ice machine, please have the cleaning materials ready and follow the instructions below.

- Zephyr descaler, 6oz
- Chlorine bleach (2 tbsp will be used)
- Cleaning brush, straight (included)
- Cleaning brush, curved (included)
- 12-quart container (about 16" x 11" x 5")
- Measuring spoons
- Cleaning rags
- Cleaning gloves
- Safety glasses

WARNING

Once the cleaning process has begun, it cannot be interrupted. The cleaning process will take approximately 60 minutes to complete.



1. On the default interface, press and hold the Power icon to power off the ice machine. Scoop out all the ice before initiating the cleaning cycle. Press and hold the Clean icon for 3 seconds.

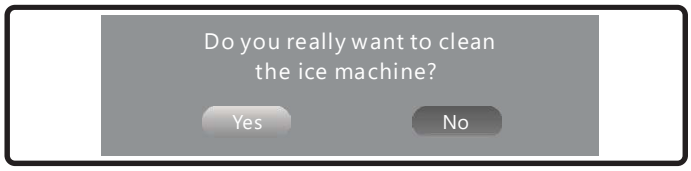

2. A 3 second countdown will appear before prompting a popup asking for confirmation with "Yes" or "No". Select "Yes".

Care and Maintenance

Interior Cleaning

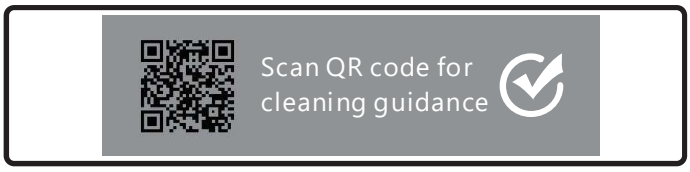

3. Scan the QR code to see the cleaning instructions. The QR code will take you to a Zephyr webpage with detailed instructions including photos and an embedded video. Press the Check icon to proceed.



4. Allow the ice machine to rinse for 6:30 minutes.

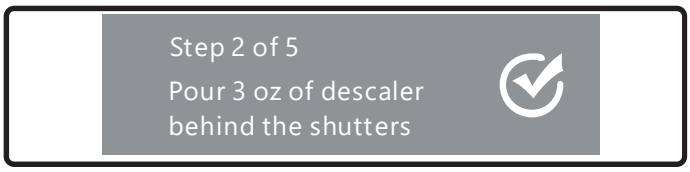

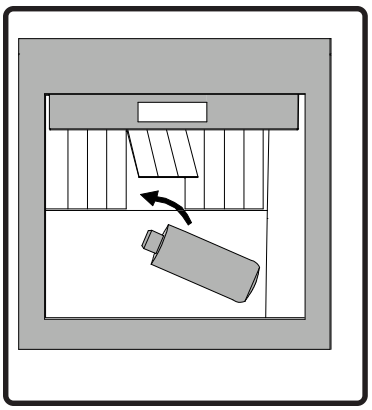

5. Put on gloves and safety glasses. Open the descaler and pour 3 oz (half of the Zephyr descaler) behind the water shutters and press the Check icon to proceed.



6. After pressing the Check icon, allow the ice machine to descale for 10:00 minutes. (still wearing gloves and safety glasses) While the internal descaling process is running, pour 1 gal of warm water into the 12 qt container and mix in the remaining 3 oz of descaler (make sure to add the descaler to the water, not the water to the descaler).

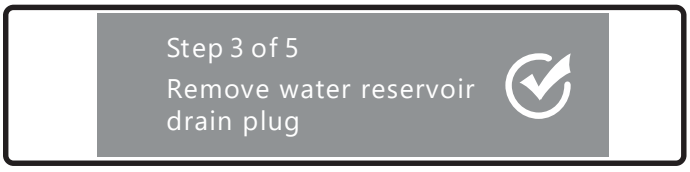

7. (still wearing gloves and safety glasses) Unscrew the drain cap and rubber drain plug to empty the water reservoir. Place the components into the descaler and water solution. Press the Check icon to proceed.

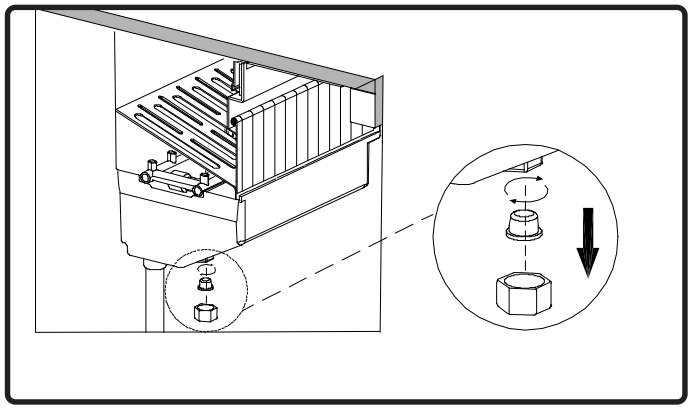

Interior Cleaning

Step 3 of 5
Remove and clean
Internal components

8. (still wearing gloves and safety glasses) Remove the water shutters, ice guide, water sprayer, and tube. Separate the water sprayer from the tube. Remove the rubber caps from the water sprayer. Place all components into the descaler and water solution.

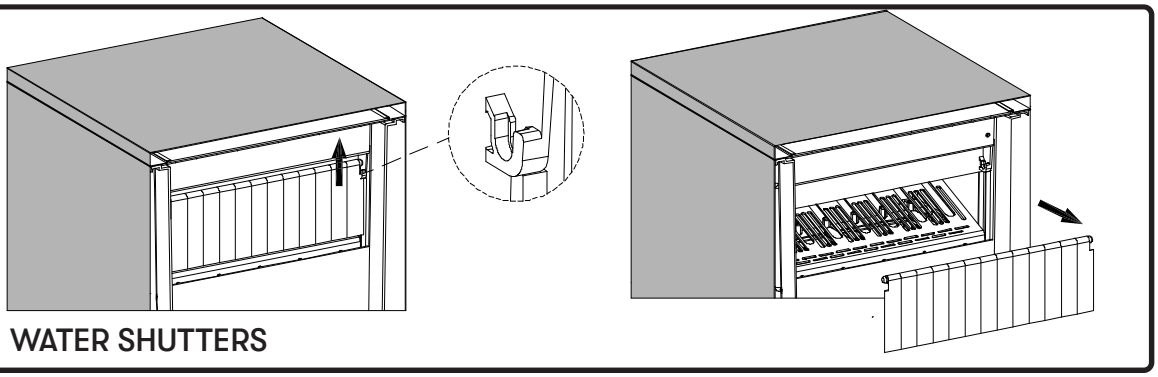

WATER SHUTTERS

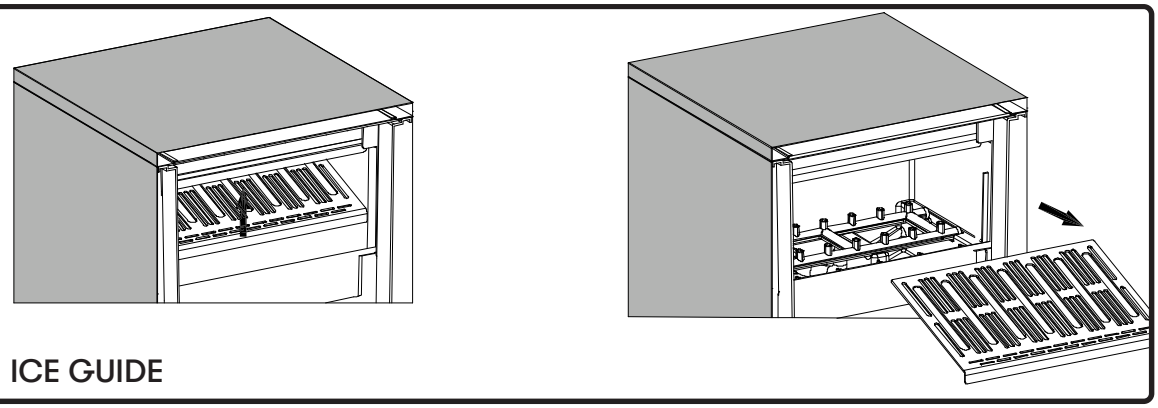

ICE GUIDE

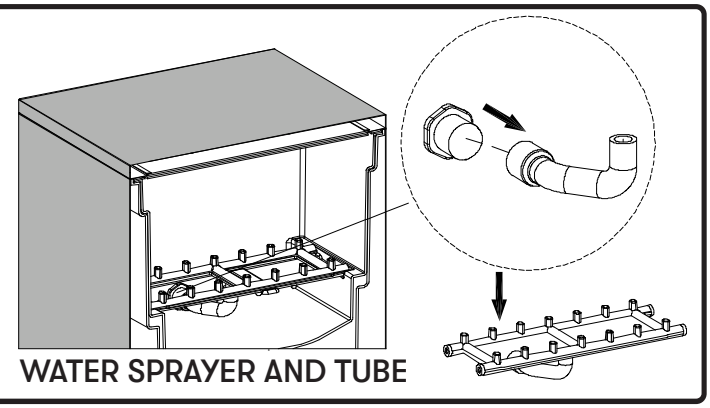

WATER SPRAYER AND TUBE

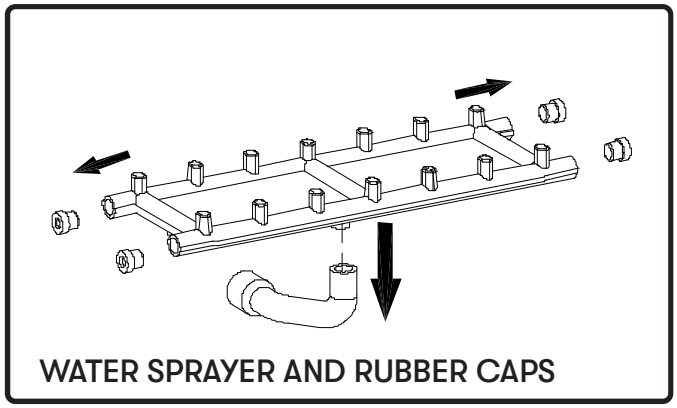

WATER SPRAYER AND RUBBER CAPS

Care and Maintenance

Interior Cleaning

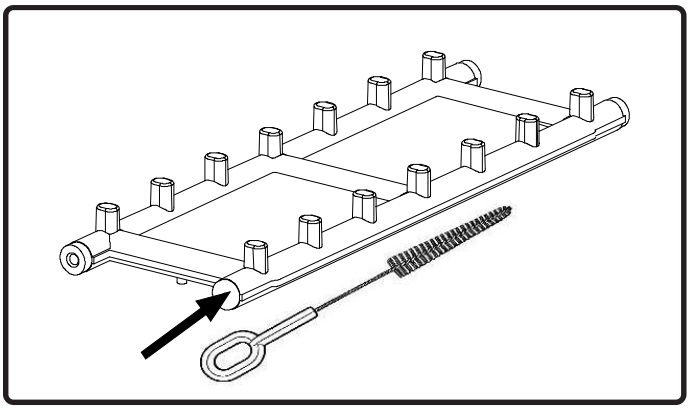

9. Use the straight brush to clean the inside the water sprayer openings. Let all components soak for 10 minutes.

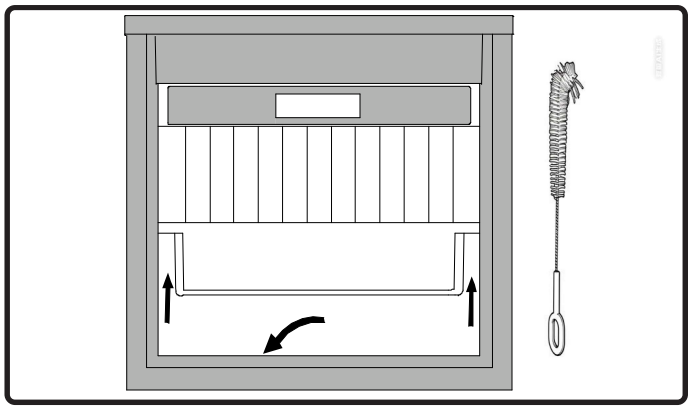

10. Dip the curved brush into the solution and clean the gaps on both sides of the water reservoir, the ice storage bin, and around the ice sensor bar. Remove all components from the solution and rinse thoroughly. Pour out the descaler and water solution and rinse the container and gloves with clean water. Press the Check icon to proceed.

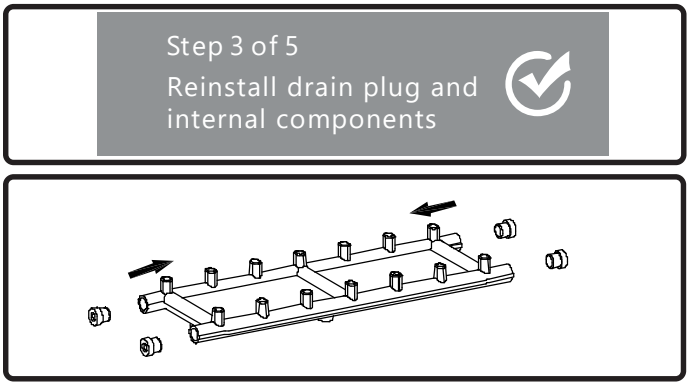

11. Reassemble the rubber caps onto the water sprayer.

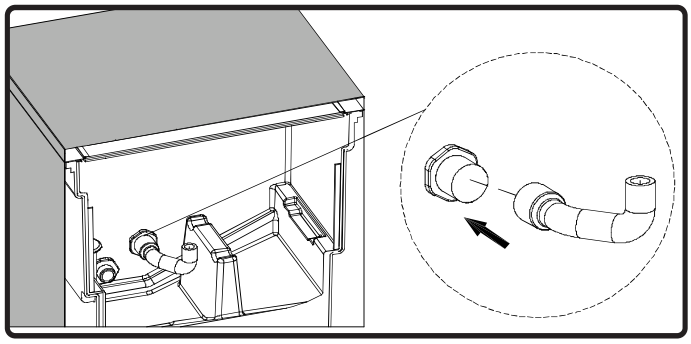

12. Reinstall the water sprayer tube inside the ice machine.

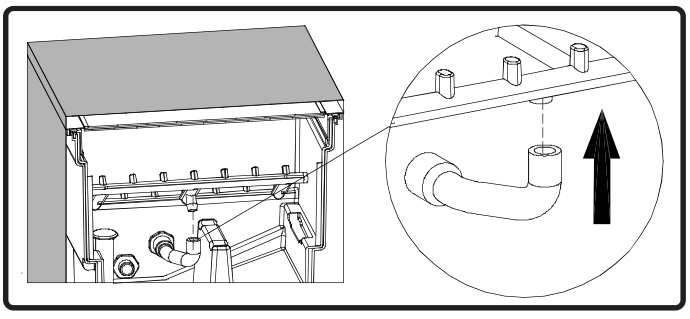

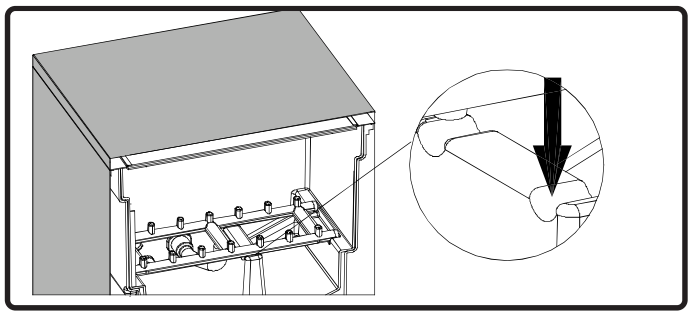

13. Reinstall the water sprayer into the ice machine, ensuring it properly connects to the water sprayer tube.

Interior Cleaning

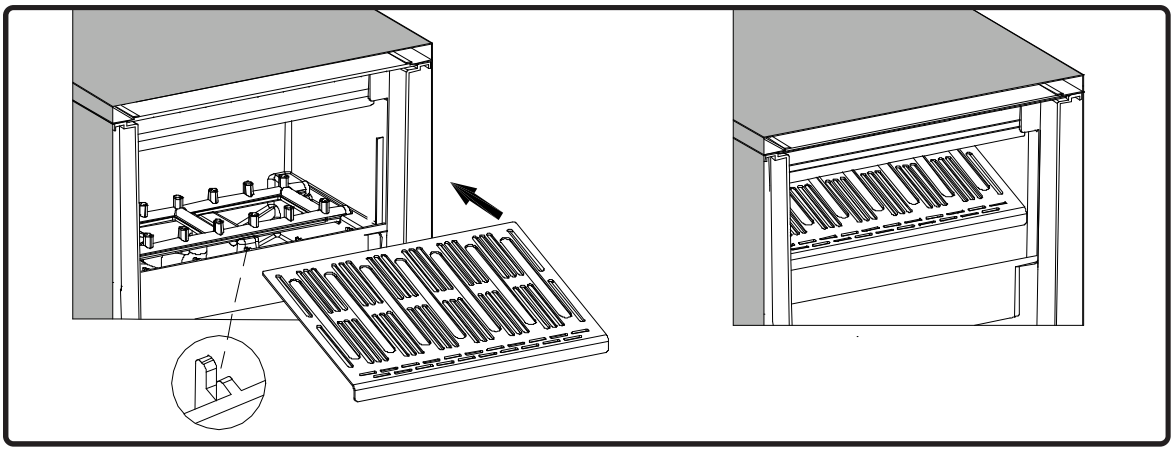

14. Reinstall the ice guide. The front edge should be inserted into the front groove of the water reservoir. Check for proper installation.

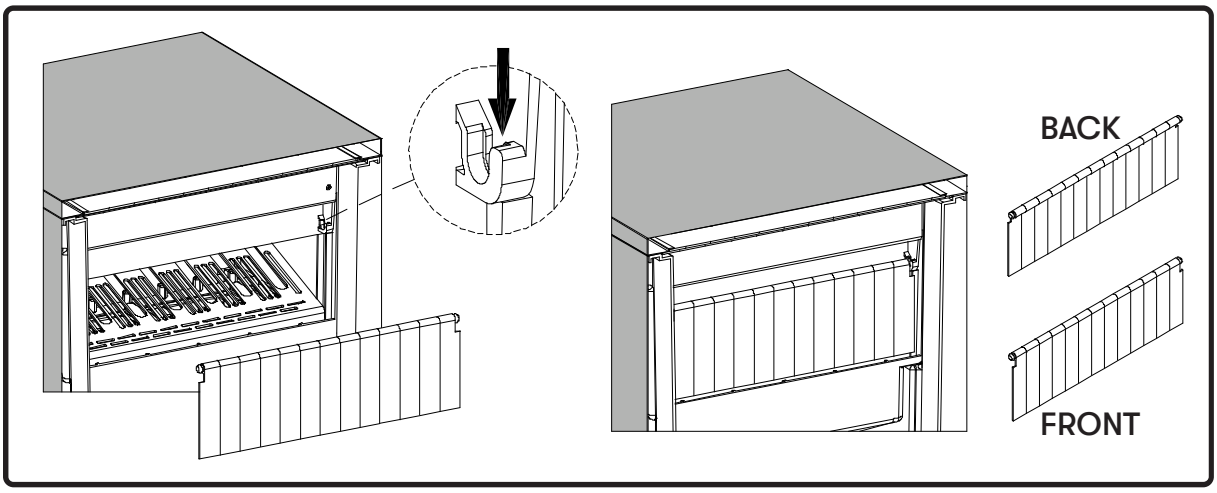

15. Reinstall the water shutters and place ends of the shutters into their respective slot. Check for proper installation.

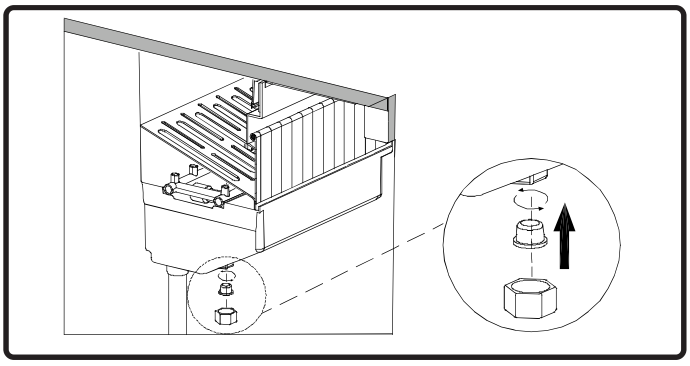

16. Reinstall the drain plug and rubber cap. Press the Check icon to proceed.



17. While wearing gloves and safety glasses, pour 1 tbsp of chlorine bleach behind the water shutters. Press the Check icon to proceed.

Care and Maintenance

Interior Cleaning

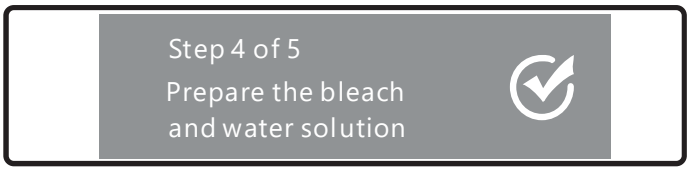

18. (still wearing gloves and safety glasses) Pour 1 gal of warm water into the 12 qt container and add 1 tbsp of bleach (make sure to add the bleach to the water, not the water to the bleach). Using a clean rag, soak it in the bleach and water solution, wring it out and begin wiping down the door gasket, door interior, ice scoop, and ice bin. Take care to not spill the sanitizing solution. Press the Check icon to proceed.

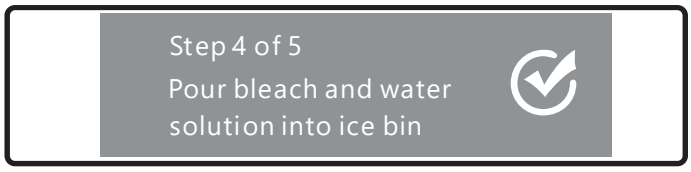

19. (still wearing gloves and safety glasses) When finished with wiping down the ice machine, pour the sanitizing solution into the ice bin. Take care to not spill the sanitizing solution outside of the ice machine or onto the floor. Press the Check icon to proceed.



20. The ice machine will run a sanitizing cycle for 20 minutes.

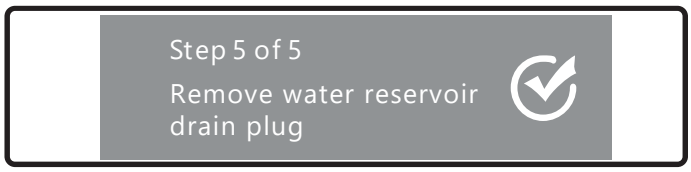

21. After sanitizing, wear gloves and unscrew the drain cap and remove the rubber drain plug to empty the water reservoir. Press the Check icon to proceed.

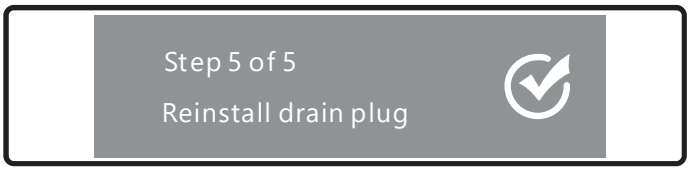

22. Reinstall the rubber drain plug and screw on the drain cap. Press the Check icon to proceed.

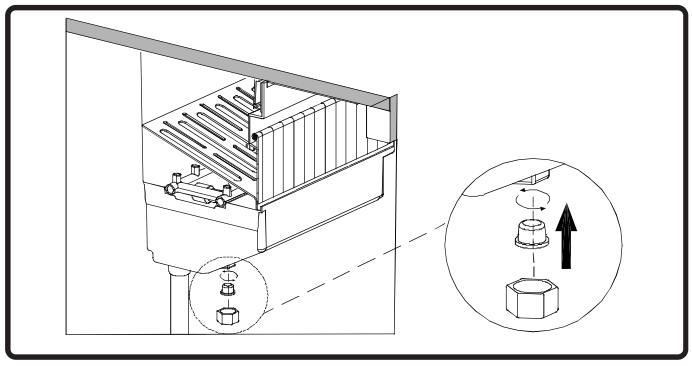

Interior Cleaning

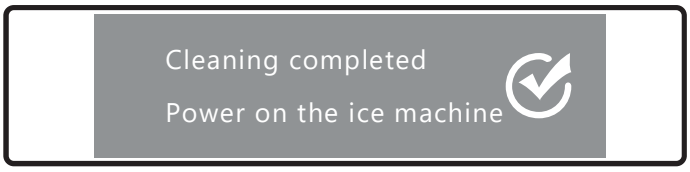

23. Double check all components for proper installation. Press the Check icon to complete cleaning. The ice machine will exit cleaning mode and enter standby mode. Press and hold the Power icon for 3 seconds to begin producing ice. The Zephyr logo will illuminate, indicating the ice machine is powered on.

Interior Cleaning Reminders

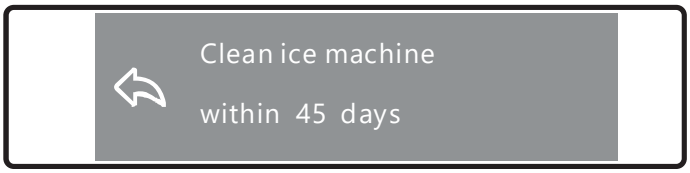

45 Days Countdown Reminder
This reminder occurs after the initial cleaning timer reaches 0 to remind the customer to clean the ice machine.

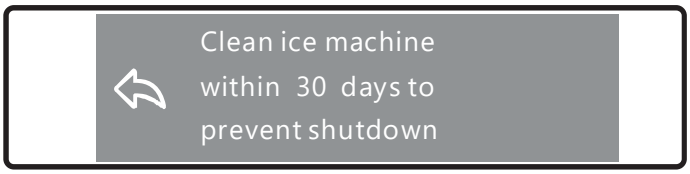

Final 30 Days Countdown Reminder
After 30 days, the display will remind the customer to clean the ice machine to prevent it from shutting down.

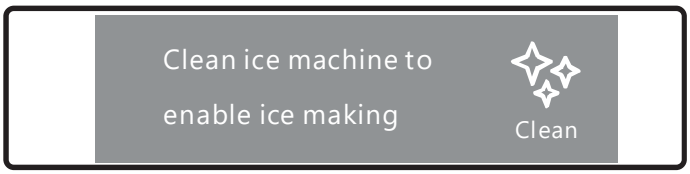

Mandatory Cleaning Request
If the final 30 day cleaning reminder is ignored, the ice machine will no longer function until the cleaning cycle is performed.

Care and Maintenance

Internal Components

CORRECT INSTALLATION



INCORRECT INSTALLATION

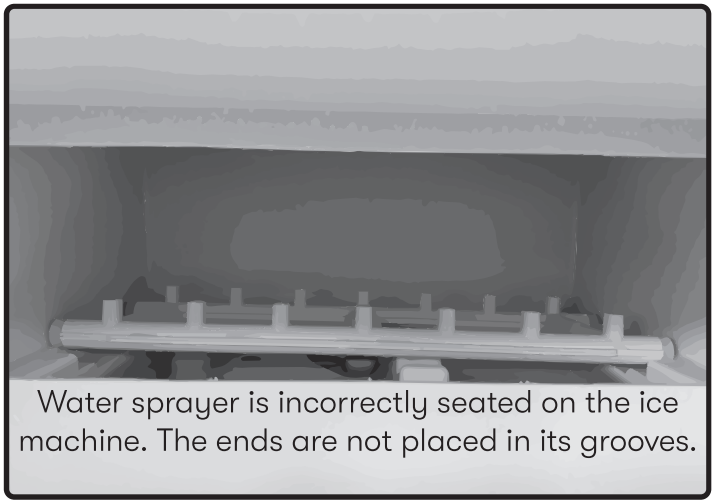

Water sprayer is incorrectly seated on the ice machine. The ends are not placed in its grooves.



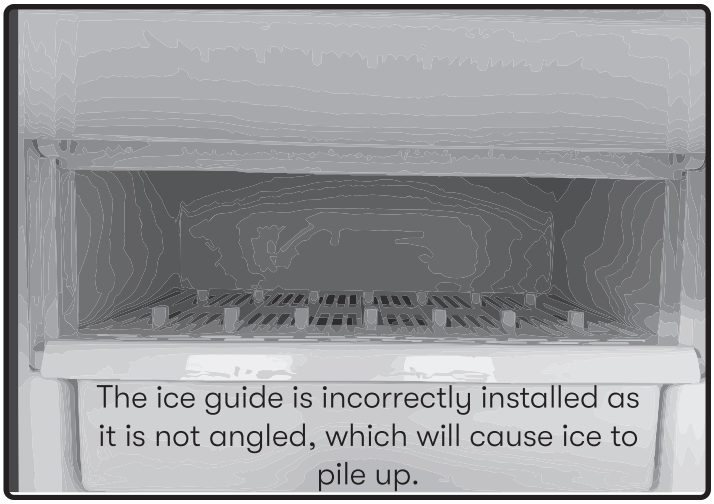

The ice guide is incorrectly installed as it is not angled, which will cause ice to pile up.

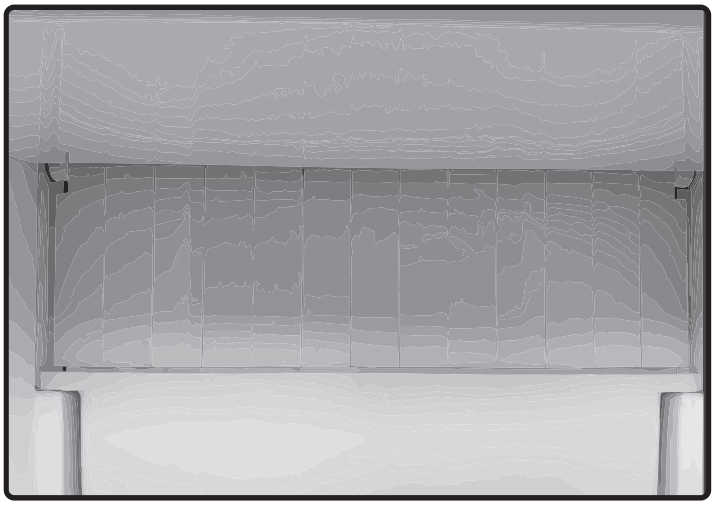

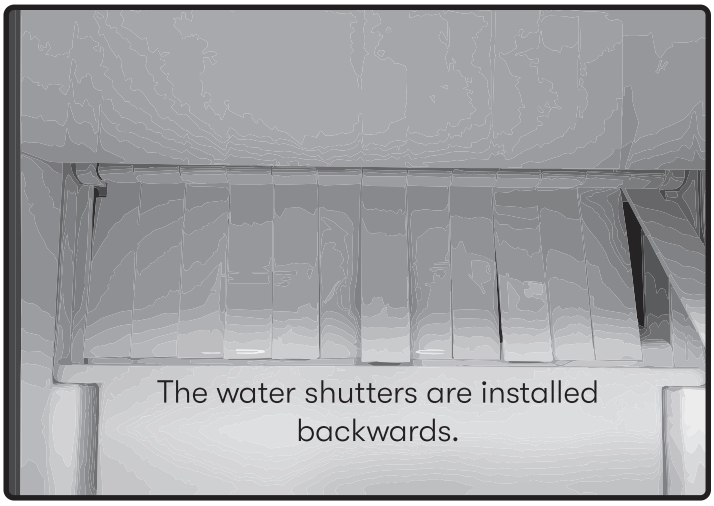

The water shutters are installed backwards.

Ice Quality and Storage

Ice quality depends on water conditions and proper maintenance of the ice machine.

The ice storage bin is not refrigerated. Ice will slowly melt, and ice cubes will naturally deteriorate by changing in appearance and texture over time. This is normal operation. As ice ages, cubes may become cloudy, rough, or stick together. Use ice regularly and avoid prolonged storage for best results.

Water quality can also affect ice appearance and consistency. Water treated by a water softener may produce softer, cloudy, or clumping ice.

NOTE: Cracks in newly formed ice may occur and are a normal part of the ice-making process.



New Ice



Aged Ice

Troubleshooting

Possible Problem	Possible Cause	Solutions
The unit does not turn on.	▶ The ice machine is not plugged in. ▶ The electrical outlet has no power.	▶ Ensure the ice machine is plugged in and the outlet has power.
	▶ The mechanical power button behind the magnetic kickplate is not pressed in.	▶ Press the mechanical power button on the ice machine to power on.
The ice machine does not make ice and the display shows the Power and Clean icons. 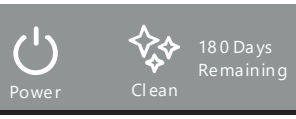	▶ The ice machine is powered off.	▶ Press and hold the Power icon for 3 seconds to power on the ice machine.
The ice machine does not make ice and “Demonstration” is shown on the display. 	▶ The ice machine is in demonstration mode.	▶ Exit demonstration mode under settings.
The ice machine does not make ice and the display shows “Sabbath Mode On”. 	▶ The ice machine is in Sabbath mode.	▶ Exit Sabbath mode or wait 75 hours to automatically disable Sabbath mode.
The ice machine does not make ice and the display shows “Water Filling”. 	▶ The water filter is either not installed or incorrectly installed.	▶ Install the water filter and ensure the arrow indicator on the water filter is pointed up during installation.
The ice machine does not make ice and the display shows “Making Ice”.	▶ The water sprayer tube is incorrectly installed.	▶ Reinstall the water sprayer tube and make sure it is installed correctly.
	▶ The water sprayer is incorrectly installed.	▶ Reinstall the water sprayer and secure it by placing onto its grooves. Ensure the rubber caps have been reinstalled.

Troubleshooting

Possible Problem	Possible Cause	Solutions
The ice cubes are incomplete or contain excessive white air bubbles.	▶ The ice guide is incorrectly installed. ▶ The water shutters are incorrectly installed. ▶ The water sprayer is incorrectly installed ▶ The water sprayer tube is incorrectly installed.	▶ Reinstall the internal components and ensure they are correctly installed. Refer to page 42 for proper installation.
The ice storage bin is full of ice, but the ice machine continues making ice.	▶ Ice level sensor failure.	▶ Replace the ice level sensor.
The display shows an E0 error. Error: E0 Contact support	▶ There is a poor connection between the main control board and the display board.	▶ Disconnect and reconnect the main control board and display board. ▶ Main control board and/or display board failure. Replace the faulty components.
The display shows either an ice grid sensor open circuit or short circuit error. Error: Ice Grid Sensor Open Circuit Contact support Error: Ice Grid Sensor Short Circuit Contact support	▶ There is a poor connection on the sensor. Possible sensor failure.	▶ Check and replace the component.
The display shows either an ambient temperature sensor open circuit or short circuit error. Error: Ambient Temp Sensor Open Circuit Contact support Error: Ambient Temp Sensor Short Circuit Contact support	▶ There is a poor connection on the sensor. Possible sensor failure.	▶ Check and replace the component.

Troubleshooting

Possible Problem	Possible Cause	Solutions
The display shows a water leak sensor error. Error: Water Leak Sensor Fail Contact support	▶ There is a poor connection on the sensor. Possible sensor failure.	▶ Check and replace the component.
The display shows either an ice full sensor open circuit or short circuit error. Error: Ice Full Sensor Open Circuit Contact support Error: Ice Full Sensor Short Circuit Contact support	▶ There is a poor connection on the sensor. Possible sensor failure.	▶ Check and replace the component.
The display shows either a filter sensor open circuit or short circuit error. Error: Filter Sensor Open Circuit Contact support Error: Filter Sensor Short Circuit Contact support	▶ There is a poor connection on the sensor. Possible sensor failure.	▶ Check and replace the component.
The display shows an ambient temperature high error. Error: Ambient Temperature High Contact support The display shows an ambient temperature low error. Error: Ambient Temperature Low Contact support	▶ The ambient temperature where the ice machine is installed is either too high or too low.	▶ Install the ice machine in a well-ventilated environment with a suitable ambient temperature between 39 °F - 115 °F.

Troubleshooting

Possible Problem	Possible Cause	Solutions
The display shows a water filling fail error. Error: Water Filling Fail Contact support	▶ The water supply line has no water or low water pressure.	▶ Check the water pressure and ensure it is between 20 psig - 80 psig.
	▶ The ice machine water inlet pipe has the shut-off valve turned on.	▶ Turn off the water shut-off valve.
	▶ Water shut-off valve failure.	▶ Check and replace the component.
	▶ Flow meter sensor failure.	▶ Check and replace the component.
The display shows a water leaking error. Error: Water Leaking Contact support	▶ The water leaking sensor in the compressor compartment detected water. There is water leakage in the water circuit.	▶ Active Leak Protection will activate. This feature continuously monitors for internal water leaks and automatically shuts off the water supply to help prevent potential water damage. ▶ Manually shut off the water supply. Inspect the water circuit of the ice machine for water leakage and clear accumulated water in the water tray and water stains on the sensors.
The display shows a drain pump switch on error. Error: Drain Pump Switch Drain Pump: On Contact support	▶ The accumulated water in the drain pan cannot drain out.	▶ Check if the drain hose exceeded the 48" maximum vertical height. Check whether the drain hose is bent or the floor drain is clogged.
		▶ Drain switch or drain pump component failure. Replace the components.
The display shows a drain pump switch off error. Error: Drain Pump Switch Drain Pump: Off Contact support	▶ The accumulated water in the drain pan cannot drain out.	▶ Confirm if ice machine is using gravity drainage. Check if the drain hose exceeded the 3" maximum vertical height. Check whether the drain hose is bent or the floor drain is clogged.
The display shows a low water error. Error: Low Water Contact support	▶ The water shutters are incorrectly installed.	▶ Check and replace the component.
	▶ The water hose of the circulation pump was incorrectly installed.	▶ Check and correctly install the water circulation pump.
	▶ The rubber drain plug and drain cap at the bottom of the water reservoir is incorrectly installed.	▶ Correctly install the rubber drain plug and drain cap.

Troubleshooting

Possible Problem	Possible Cause	Solutions
The display shows a 00 error. Error:00 Check if door closes properly. If error persists,contact support	▶ The door is not tightly closed.	▶ Close the door tightly.
	▶ Door switch failure.	▶ Replace the door switch.
	▶ Door magnet failure. Test by attach a magnet to the door switch position	▶ Test by attaching a magnet to the door switch location. If it fails, replace the door.
The display shows a filter sensor high temperature error. Error: Filter Sensor High Temperature Contact support	▶ There is insufficient airflow going into the system.	▶ Clean the air inlet.
	▶ The system has poor heat dissipation.	▶ Install the ice machine in a well-ventilated environment with a suitable ambient temperature between 39 °F - 115 °F.
	▶ Switch valve failure.	▶ Check and replace the component.
	▶ Condenser fan failure.	▶ Check and replace the component.
The display shows an abnormal harvest error. Error:Abnormal Harvest Contact support	▶ The ice grid sensor and/or filter sensor are incorrectly installed or defective.	▶ Check and replace the component(s).
The display shows a circulation pump fail error. Error: Circulation Pump Fail Contact support	▶ The wire connections for the circulation pump are incorrect.	▶ Check the wire connections and reconnect them.
	▶ The water inlet pipe of the circulation pump in the water reservoir is blocked.	▶ Thoroughly clear the blockages.
	▶ Water circulation pump failure.	▶ Replace the water circulation pump.
The ice machine is not producing ice and is not filling up with water. Water supply is connected but no flow.	▶ The ice machine water inlet pipe has the shut-off valve turned on.	▶ Turn off the water shut-off valve.
	▶ Active Leak Protection activated.	▶ Active Leak Protection is a feature that continuously monitors for internal water leaks and automatically shuts off the water supply to help prevent potential water damage. ▶ Inspect around the ice machine and determine where the leak is located. Resolve the leakage and resume normal operation.

Limited Warranty

TO OBTAIN SERVICE UNDER WARRANTY OR FOR ANY SERVICE RELATED QUESTIONS
United States Customers please call: 1-888-880-8368 or contact us at: zephyronline.com/contact
Canada Customers please call: 1-888-812-8311 or email: ven-tech@broan.com

Zephyr Ventilation, LLC (referred to herein as "we" or "us") warrants to the original owner (referred to herein as "you" or "your") of Zephyr products (the "Products") that such Products will be free from defects in materials or workmanship as follows:

Parts and Labor Warranty

Subject to the exclusions and limitations set forth in this Limited Warranty, we will provide, free of charge, replacement Products or parts, and the labor cost associated with repairing the Products or part that fails due to defects in materials or workmanship during the applicable warranty period. We may, at our sole discretion, repair or replace any part before we elect to replace the Products. The applicable warranty period is:

- **Residential applications in the United States and Canada:** Two (2) years from the date of original retail purchase.
- **Commercial applications*:** One (1) year from the date of original purchase.

Compressor Parts Warranty

Subject to the exclusions and limitations set forth in this Limited Warranty, we will provide, free of charge, a replacement compressor for a compressor that fails due to defects in materials or workmanship during the applicable warranty period. The applicable warranty period is:

- **Residential applications in the United States and Canada:** Five (5) years from the date of original retail purchase.
- **Commercial applications*:** One (1) year from the date of original purchase.

Condenser Cleaning: Condenser coils must be cleaned regularly and adequate airflow must be maintained around the Products. Failures or damage caused by dirty condenser coils, restricted airflow, improper maintenance, or misuse are not covered under this warranty.

* Commercial use includes, but is not limited to, use in restaurants, bars, hotels, offices, break rooms, institutional facilities, or any use other than normal residential use.

To Obtain Service Under This Limited Warranty:

To qualify for warranty service, you must: (a) notify us at www.zephyronline.com/contact within **sixty (60) days** after discovering the defect; (b) provide the Products model number and serial number; and (c) describe the nature of the defect in the Products or part.

At the time of your warranty claim, you must provide proof of purchase and evidence of the original purchase date. If we determine that an exclusion under this Limited Warranty applies, or if you fail to provide the documentation required to obtain warranty service, you will be responsible for all costs associated with the claim, including shipping, travel, labor, and service charges. Any repair or replacement performed under this Limited Warranty does not extend, renew, or restart the original warranty period.

Warranty Exclusions

This Limited Warranty covers only the repair or replacement, at our sole option, of defective Products or parts during the applicable warranty period. Except as otherwise required by applicable law, this Limited Warranty does not cover any other costs, losses, damages, or expenses relating to the Products, including, but not limited to:

(a) normal maintenance, cleaning, and service of the Products, and consumable items such as filters or descaler solutions; (b) any Products or part that has been subjected to shipping damage, misuse, abuse, negligence, accident, improper storage, improper handling, improper maintenance, improper repair, alteration, or installation not performed in accordance with the Products installation instructions and applicable codes; (c) use of the Products for governmental, commercial (where sold for residential use), or other purposes inconsistent with its intended use; (d) normal wear and tear, including deterioration of finishes, discoloration, or damage caused by improper maintenance or the use of corrosive, abrasive, or harsh cleaning products, pads, or oven cleaners; (e) chips, dents, scratches, cracks, or other cosmetic damage resulting from abuse, misuse, improper handling, or installation; (f) service visits to instruct you on the proper use, operation, or maintenance of the Products; (g) damage resulting from accident, fire, flood, water damage, power surges, acts of God, or other events beyond our reasonable control; (h) custom installations, modifications, or alterations that impair access to, operation of, or serviceability of the Products; (i) damage to personal property, loss of food, loss of income, loss of business, or other incidental or consequential damages; (j) mineral scale buildup, lime deposits, water quality issues, corrosion, or damage resulting from untreated water conditions; (k) product failures, damage, or performance issues resulting from operating the Products outside the ambient temperature range specified in the product documentation; (l) failures, damage, or reduced performance caused by dirty condenser coils, restricted airflow, failure to maintain required clearances, or other improper maintenance; (m) costs associated with the purchase, transportation, delivery, or storage of replacement ice; (n) loss, reduction, delay, or interruption of ice production, or inadequate ice supply; (o) variations in ice clarity, size, shape, texture, or appearance resulting from water conditions, installation conditions, or normal operation. If you are located outside our authorized service area, additional charges may apply, including shipping charges and technician travel costs associated with inspection, repair, removal, reinstallation, or service of the Products. Except where prohibited by applicable law, after the applicable labor warranty period has expired, you are responsible for all labor costs associated with warranty service. To be eligible for warranty coverage, the Products must be installed in accordance with the installation instructions and applicable local codes and regulations. Installation must be performed by a qualified installer where required by law or by the Products instructions.

Limitations of Warranty: OUR OBLIGATION TO REPAIR OR REPLACE, AT OUR OPTION, SHALL BE YOUR SOLE AND EXCLUSIVE REMEDY UNDER THIS WARRANTY. EXCEPT AS REQUIRED BY APPLICABLE LAW, WE SHALL NOT BE LIABLE FOR INCIDENTAL, CONSEQUENTIAL OR SPECIAL DAMAGES ARISING OUT OF OR IN CONNECTION WITH THE USE OR PERFORMANCE OF THE PRODUCTS. THE EXPRESS WARRANTIES IN THE PRECEDING SECTION ARE EXCLUSIVE AND IN LIEU OF ALL OTHER EXPRESS WARRANTIES. WE HEREBY DISCLAIM AND EXCLUDE ALL OTHER EXPRESS WARRANTIES FOR THE PRODUCTS, AND DISCLAIM AND EXCLUDE ALL WARRANTIES IMPLIED BY LAW, INCLUDING THOSE OF MERCHANTABILITY AND FITNESS FOR A PARTICULAR PURPOSE, TO THE MAXIMUM EXTENT PERMITTED BY APPLICABLE LAW. Some states or provinces do not allow limitations on the duration of an implied warranty or the exclusion or limitation of incidental or consequential damages, so the above limitations or exclusions may not apply to you. To the extent that applicable law prohibits the exclusion of implied warranties, the duration of any applicable implied warranty shall be limited to the applicable warranty period set forth in this Limited Warranty, if permitted by applicable law. Nothing in this Limited Warranty shall exclude, restrict, or modify any rights or remedies that cannot be excluded, restricted, or modified under applicable law. Any oral or written description of the Products is for the sole purpose of identifying the Products and shall not be construed as an express warranty. Prior to using, implementing, or permitting use of the Products, you shall determine the suitability of the Products for the intended use and shall assume all risk and liability whatsoever in connection with such determination. We reserve the right to use new, refurbished, reconditioned, or functionally equivalent parts or Products as warranty replacements. This Limited Warranty is not transferable from the original purchaser except where prohibited by applicable law and applies only to Products originally installed in the United States or Canada. This Limited Warranty applies only to the original retail purchaser unless otherwise required by applicable law.

Please check our website for any additional product information, www.zephyronline.com
For warranty support, contact us at www.zephyronline.com/contact

Product Registration

Don't Forget to Register your Zephyr Presrv™ Ice Machine

Congratulations on your Presrv™ purchase! Please take a moment to register your new ice machine.

Why is it important?

Prompt registration helps in more ways than one:

- Ensures warranty coverage should you need service
- Ownership verification for insurance purposes
- Notification of product changes or recalls

How about a review?

While you're at it, leave a review to let us know how much you love your cooler.

Register
store.zephyronline.com/registerproduct

Review
qrs.ly/c7ea9sj

Search your Presrv™ model number in the top navigation bar

ZEPHYR

zephyronline.com | 2277 Harbor Bay Pkwy. | Alameda, CA 94520

ZEPHYR

WWW.ZEPHYRONLINE.COM

PRCG15P1AS-OD
PRCG15P2AS-OD

Machine à glaçons extérieure Presrv™ avec glaçons gastronomiques transparents

EN Use, Care, and Installation Guide

FR Guide d'utilisation, d'entretien et d'installation

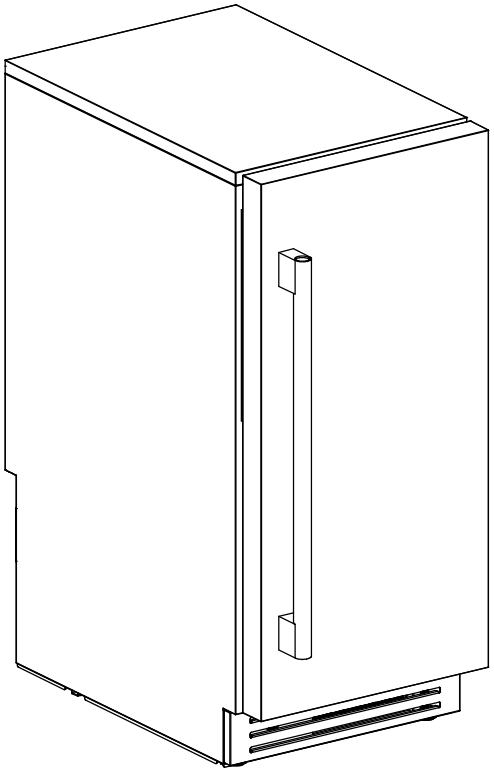

PRCG15P1AS-OD
(Charnière droite)

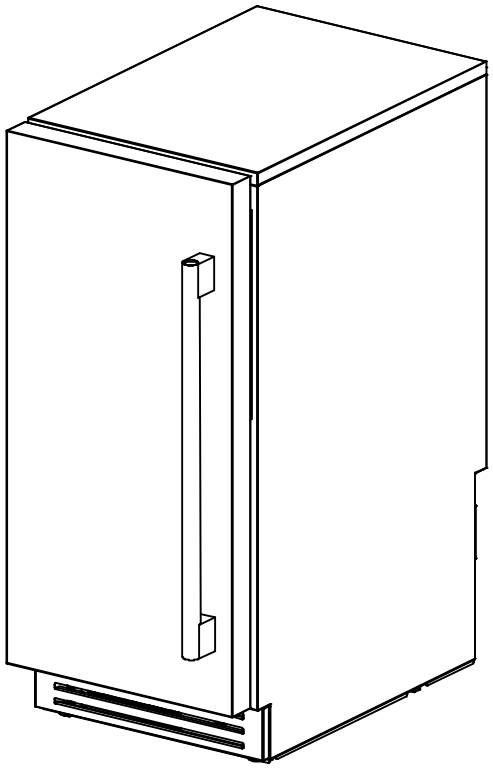

PRCG15P2AS-OD
(Charnière gauche)

C US

C US
Commercial
Certified

C US
NSF/ANSI 61&372
CSA B483.1
Q≤1

ENERGY STAR

K

SEP26.0101

Table des matières

	Page
Informations de sécurité	**4-9**
Types d'avertissements de sécurité	4
Sécurité générale	4-5
Avant d'utiliser votre appareil	6
Installation de votre appareil	6
Réglage des pieds de l'armoire	6
Attention	6
Raccordement électrique	7
Mise au rebut de l'ancien appareil	7
Sécurité commerciale	8
Entretien	9
Réparation des composants	9
Étiquetage	9
Conserver ces instructions	9
Introduction	**10**
Liste du matériel	**11**
Caractéristiques du produit	**12-16**
Aperçu du produit	12
Épaisseur de la glace gastronomique	13
Identification des pièces : avant	14
Identification des pièces : côtés et arrière	14
Dimensions de la machine à glace	15
Dimensions diverses	16
Instructions d'installation	**17-27**
Exigences de dégagement pour l'installation	17
Installation de la poignée de porte et de la plinthe	18
Réglage de la charnière articulée	19
Installation pour usage commercial	19
Alimentation en eau et drainage	20-23
Filtre à eau	23
Filtre à eau : nouvelle installation	24
Mise à niveau de la machine à glace	25
Support anti-basculement	26
Liste de vérification d'installation	27
Utilisation de votre appareil	**28-30**
Commandes tactiles TFT interactives	28-30
Entretien et maintenance	**31-43**
Entretien général	31
Bruits normaux	31
Absence prolongée (vacances)	32
Déplacement	32
Remplacement du filtre à eau	33
Nettoyage extérieur	34
Nettoyage du serpentin du condenseur	34
Nettoyage intérieur	35-41
Rappels de nettoyage intérieur	41
Composants internes	42
Qualité et conservation de la glace	43
Dépannage	**44-48**
Garantie limitée	**49**
Enregistrement du produit	**50**

Informations de sécurité

Votre sécurité et celle des autres sont très importantes.
De nombreux messages de sécurité importants sont fournis dans ce manuel pour votre appareil. Veuillez toujours lire et respecter tous les messages de sécurité.



Ceci est le symbole d'alerte de sécurité. Ce symbole vous avertit des dangers potentiels pouvant entraîner des blessures graves ou la mort. Tous les messages de sécurité seront précédés du symbole d'alerte de sécurité ainsi que des mentions « DANGER », « AVERTISSEMENT » ou « ATTENTION ».

DANGER

Danger signifie que le non-respect de cet énoncé de sécurité peut entraîner des blessures graves ou la mort.

AVERTISSEMENT

Avertissement signifie que le non-respect de cet énoncé de sécurité peut entraîner des dommages importants au produit, des blessures graves ou la mort.

ATTENTION

Attention signifie que le non-respect de cet énoncé de sécurité peut entraîner des blessures mineures ou modérées, ou des dommages matériels ou à l'équipement.

Sécurité générale

DANGER

Lors de l'utilisation d'un appareil électrique, des précautions de base doivent toujours être respectées afin de réduire les risques d'incendie, de choc électrique et de blessures.

AVERTISSEMENT

Afin de réduire les risques d'incendie, de choc électrique ou de blessures, débranchez ou coupez l'alimentation électrique de l'appareil avant tout entretien.

ATTENTION

Réfrigérant inflammable utilisé! Lors de la manipulation, du déplacement ou de l'utilisation du réfrigérateur, assurez-vous d'éviter d'endommager les conduites de réfrigérant et de réduire le risque de fuite.

AVERTISSEMENT

Assurez-vous que l'entretien est effectué par un technicien de service autorisé par le fabricant afin de réduire les risques de dommages au produit ou de problèmes de sécurité.

AVERTISSEMENT

- Raccorder uniquement à une alimentation en eau potable.
- Ne pas entreposer de substances explosives, telles que des aérosols contenant un gaz propulseur inflammable, dans cet appareil.
- Veiller à ce que les ouvertures de ventilation de l'appareil ou de la structure encastrée ne soient pas obstruées.
- Ne pas utiliser de dispositifs mécaniques ou d'autres moyens pour accélérer le processus de dégivrage autres que ceux recommandés par le fabricant.
- Ne pas endommager le circuit frigorifique.
- Ne pas utiliser d'appareils électriques à l'intérieur des compartiments de stockage des aliments de l'appareil, sauf s'il s'agit du type recommandé par le fabricant.
- Afin d'éviter tout danger dû à l'instabilité de l'appareil, celui-ci doit être fixé conformément aux instructions.
- Lors de l'installation de l'appareil, s'assurer que le cordon d'alimentation n'est pas coincé ni endommagé.
- Ne pas placer plusieurs prises de courant portatives ou blocs d'alimentation portatifs à l'arrière de l'appareil.
- Les pièces de rechange doivent être remplacées par des composants équivalents afin de réduire le risque d'inflammation causé par des pièces inappropriées.

Informations de sécurité

Pour votre sécurité, veuillez lire attentivement toutes les instructions avant d'utiliser l'appareil.

- Consultez le manuel de réparation ou le guide du propriétaire avant de tenter toute intervention sur ce produit. Toutes les consignes de sécurité doivent être respectées.
- Suivez attentivement les instructions de manipulation.
- Utilisez cet appareil uniquement de la manière décrite dans ce manuel. Toute autre utilisation non recommandée peut entraîner un incendie, un choc électrique ou des blessures.
- Cet appareil n'est pas destiné à être utilisé par de jeunes enfants ou des personnes ayant des capacités réduites, sauf s'ils sont sous la supervision adéquate d'une personne responsable afin de garantir une utilisation sécuritaire de l'appareil.
- Les jeunes enfants doivent être surveillés afin de s'assurer qu'ils ne jouent pas avec l'appareil.
- Afin de prévenir les risques de choc électrique, NE JAMAIS IMMERGER l'appareil, le cordon ou la fiche dans l'eau, ni les arroser avec un liquide quelconque.
- Pour débrancher l'appareil, saisissez la fiche et retirez-la de la prise murale. Ne tirez jamais sur le cordon.
- N'utilisez jamais l'appareil en présence de vapeurs explosives ou inflammables.
- Ne placez jamais l'appareil ni aucune de ses pièces à proximité d'une flamme nue, d'un appareil de cuisson ou de toute autre source de chaleur.
- N'utilisez jamais l'appareil si le cordon ou la fiche est endommagé, si le produit présente un mauvais fonctionnement ou s'il a été échappé ou endommagé de quelque manière que ce soit.
- L'utilisation d'accessoires non recommandés par le fabricant peut présenter un danger.
- Ne jamais faire fonctionner l'appareil si le boîtier est retiré ou endommagé.
- Un mauvais ajustement entre la prise de courant (réceptacle) et la fiche peut provoquer une surchauffe et une déformation de la fiche. Communiquez avec un électricien qualifié pour remplacer toute prise desserrée ou usée.
- Placez l'appareil à l'abri de la lumière directe du soleil et des sources de chaleur (cuisinière, appareil de chauffage, radiateur, etc.).
- Cet appareil est exempt de CFC et de HFC et contient de petites quantités de propane (R290), un réfrigérant écologique.
- Vous devez vous assurer que le circuit de refroidissement n'est pas endommagé lors de l'installation de l'appareil. Toutefois, s'il est endommagé, évitez toute proximité avec des flammes nues et des sources de chaleur de toutes sortes. La pièce dans laquelle l'appareil est installé doit être adéquatement ventilée conformément aux codes provinciaux et locaux.
- N'utilisez jamais un appareil dont le circuit est endommagé. Assurez-vous que les ouvertures de ventilation d'un appareil encastré ne sont jamais obstruées ni couvertes.
- Cet appareil est destiné à être utilisé dans des applications domestiques et commerciales similaires, telles que les commerces, les établissements d'hébergement et les bureaux.
- Aucune responsabilité ne sera acceptée pour les dommages causés par une mauvaise utilisation de l'appareil ou à la suite de réparations effectuées par une personne non qualifiée. Dans ce cas, ni la garantie ni toute autre réclamation ne seront applicables.
- Ne tentez jamais de réparer ou de remplacer une pièce de votre appareil, sauf si cela est expressément recommandé dans ce manuel. Toute autre intervention doit être confiée à un technicien qualifié.
- Remettez en place tous les panneaux d'accès avant de faire fonctionner l'appareil.
- Utilisez deux personnes ou plus pour déplacer et installer l'appareil. Le non-respect de cette consigne peut entraîner des blessures au dos ou d'autres blessures.
- Vérifiez que le câblage ne sera pas exposé à l'usure, à la corrosion, à une pression excessive, aux vibrations, à des arêtes vives ou à tout autre facteur environnemental défavorable. Cette vérification doit également tenir compte des effets du vieillissement ou des vibrations continues provenant de sources telles que les compresseurs ou les ventilateurs.
- Ne nettoyez jamais les pièces de l'appareil avec des liquides inflammables. Les vapeurs peuvent créer un risque d'incendie ou d'explosion. Ne rangez ni n'utilisez d'essence ou d'autres vapeurs et liquides inflammables à proximité de cet appareil ou de tout autre appareil. Les vapeurs peuvent créer un risque d'incendie ou d'explosion.
- N'utilisez pas de moyens pour accélérer le processus de dégivrage ou pour nettoyer l'appareil autres que ceux recommandés par le fabricant.
- Ne pas percer ni brûler.
  Soyez conscient que les réfrigérants peuvent être inodores.
- Ne branchez ni ne débranchez jamais la fiche électrique avec les mains mouillées.
- Il est recommandé de prévoir un circuit distinct réservé uniquement à votre appareil. Utilisez des prises de courant qui ne peuvent pas être mises hors tension par un interrupteur ou une chaînette.
- N'utilisez jamais un autre appareil électrique à l'intérieur de cet appareil.





AVERTISSEMENT

Risque d'incendie et de matières inflammables. Prenez toutes les précautions nécessaires pour éviter de provoquer un incendie en enflammant des matières inflammables.

Informations de sécurité

Pour votre sécurité, veuillez lire attentivement toutes les instructions avant d'utiliser l'appareil.

Avant d'utiliser votre appareil

- Retirez tout l'emballage extérieur et intérieur.
- Avant de brancher l'appareil à la source d'alimentation, laissez-le en position verticale pendant environ 6 heures. Cela permettra de réduire le risque de dysfonctionnement du système de refroidissement causé par la manipulation durant le transport.
- Nettoyez la surface intérieure à l'aide d'un chiffon doux et d'eau tiède.
- La porte de cet appareil peut s'ouvrir du côté gauche ou du côté droit. L'appareil est livré avec une ouverture de porte à gauche. Si vous souhaitez ouvrir la porte du côté droit, veuillez suivre les instructions intitulées « Inversion du sens d'ouverture de la porte » ci-dessous.

Installation de votre appareil

AVERTISSEMENT

N'installez pas l'appareil à proximité de sources de chaleur telles que des barbecues, des fumoirs, des foyers extérieurs, des chaufferettes de terrasse, des équipements de cuisson extérieurs ou tout autre appareil produisant de la chaleur.

- Les appareils sont conçus pour être installés encastrés ou en pose libre.
- Placez votre appareil sur un plancher suffisamment solide pour supporter son poids lorsqu'il est entièrement chargé.
- Installez l'appareil à l'abri de la lumière directe du soleil et des sources de chaleur (cuisinière, appareil de chauffage, radiateur, etc.). Une exposition directe au soleil peut altérer le revêtement acrylique, et les sources de chaleur peuvent augmenter la consommation d'énergie. Des températures ambiantes extrêmement froides peuvent également nuire au bon fonctionnement de l'appareil.
- L'appareil doit être entreposé dans une pièce sans sources d'inflammation fonctionnant en continu (par exemple, flammes nues, appareil à gaz en fonctionnement ou appareil de chauffage électrique en marche).
- L'appareil doit être entreposé dans un endroit bien ventilé où la taille de la pièce correspond aux exigences de superficie pour l'utilisation; il doit également être entreposé de manière à éviter tout dommage mécanique.

AVERTISSEMENT

Veillez à ce que toutes les ouvertures de ventilation du caisson de l'appareil ou de la structure d'encastrement demeurent libres de toute obstruction.

- Ne placez jamais l'appareil dans des zones humides ou à proximité de l'eau, par exemple dans un sous-sol humide ou près d'un évier.
- Branchez l'appareil dans une prise électrique exclusive et facilement accessible.
- Toute question concernant l'alimentation électrique et/ou le raccordement doit être adressée à un électricien qualifié ou à un centre de service autorisé.
- L'évent d'aération situé à l'avant de l'appareil ne doit jamais être couvert ni obstrué de quelque manière que ce soit.
- L'appareil doit être installé conformément à toutes les exigences des codes électriques provinciaux et locaux.
- Utilisez deux personnes ou plus pour déplacer et installer le refroidisseur. Le non-respect de cette consigne peut entraîner des blessures au dos ou d'autres blessures.
- Le refroidisseur peut présenter une diminution de l'efficacité de refroidissement si la circulation d'air est restreinte en raison d'une armoire trop chargée.

ATTENTION

La machine à glace doit être positionnée uniquement en position verticale. Ne pas coucher l'appareil.

Réglage des pieds de l'armoire

- Il y a un pied réglable au bas de l'appareil qui peut être allongé ou raccourci afin d'assurer que l'appareil est bien de niveau. Il est important que l'appareil soit de niveau afin de réduire le bruit et les vibrations.

1. Déplacez l'appareil à son emplacement final.
2. Tournez le pied de nivellement dans le sens antihoraire jusqu'à sa position maximale, jusqu'à ce que le dessus du pied touche le dessous du châssis.
3. Tournez lentement le pied de nivellement dans le sens horaire. Répétez cette opération pour chaque pied de nivellement jusqu'à ce que l'appareil soit correctement de niveau.

Attention

- Ne surchargez jamais l'armoire.
- N'ouvrez jamais la porte sauf en cas de nécessité.
- Ne recouvrez jamais les tablettes avec du papier d'aluminium ou tout autre matériau pouvant empêcher la circulation de l'air.
- Ne pas entreposer de substances explosives, telles que des aérosols contenant un gaz propulseur inflammable, dans cet appareil.
- Si l'appareil doit rester vide pendant de longues périodes, il est recommandé de le débrancher et, après l'avoir soigneusement nettoyé, de laisser la porte entrouverte afin de permettre la circulation de l'air à l'intérieur de l'armoire et d'éviter la formation de condensation, de moisissures ou d'odeurs.

Informations de sécurité

Pour votre sécurité, veuillez lire attentivement toutes les instructions avant d'utiliser l'appareil.

Raccordement électrique

AVERTISSEMENT

Une utilisation inadéquate de la fiche avec mise à la terre peut entraîner un risque de choc électrique. Si le cordon d'alimentation est endommagé, il doit être remplacé par le fabricant, son agent de service ou une personne qualifiée afin d'éviter tout danger.

Consultez un électricien qualifié ou un agent de service si les instructions de mise à la terre ne sont pas entièrement comprises ou en cas de doute quant à la mise à la terre adéquate de l'appareil.

Vérifiez que la tension indiquée sur le produit correspond à votre tension d'alimentation.

Cet appareil doit être correctement mis à la terre pour votre sécurité. Le cordon d'alimentation de cet appareil est muni d'une fiche à trois broches compatible avec les prises murales standard à trois alvéoles afin de réduire les risques de choc électrique.

Ne coupez ni ne retirez en aucun cas la troisième broche de mise à la terre du cordon d'alimentation fourni. Pour votre sécurité personnelle, cet appareil doit être correctement mis à la terre.

Faites vérifier la prise murale et le circuit par un électricien qualifié afin de vous assurer que la prise est correctement mise à la terre. Si vous avez une prise murale standard à deux alvéoles, il vous incombe de la faire remplacer par une prise murale à trois alvéoles correctement mise à la terre.

Afin de prévenir tout risque de blessure accidentelle, le cordon doit être fixé derrière l'appareil et ne doit pas être laissé exposé ou pendant.

L'appareil doit toujours être branché dans sa propre prise électrique individuelle dont la tension correspond à celle indiquée sur la plaque signalétique de l'appareil. Cela permet d'obtenir un rendement optimal et d'éviter de surcharger les circuits électriques, ce qui pourrait entraîner un risque d'incendie par surchauffe. Ne débranchez jamais l'appareil en tirant sur le cordon d'alimentation. Saisissez toujours fermement la fiche et tirez-la directement hors de la prise. Réparez ou remplacez immédiatement tout cordon d'alimentation effiloché ou endommagé. N'utilisez jamais un cordon qui présente des fissures ou des signes d'usure sur toute sa longueur ou à ses extrémités. Lors du déplacement de l'appareil, prenez soin de ne pas endommager le cordon d'alimentation.

N'utilisez jamais votre appareil avec une rallonge, à moins que celle-ci n'ait été vérifiée et testée par un technicien qualifié ou un agent de service. La rallonge doit être homologuée UL/CUL, munie de trois conducteurs avec mise à la terre, et comporter une fiche et une prise avec mise à la terre. Elle doit avoir une tension nominale de 115 volts et une intensité minimale de 10 ampères. N'utilisez pas d'adaptateurs sans mise à la terre (à deux broches).

Mise au rebut de l'ancien appareil

Éliminez correctement l'emballage et l'appareil conformément aux réglementations fédérales ou locales. Les équipements de réfrigération doivent être éliminés de manière appropriée afin de protéger l'environnement. Cela s'applique à votre ancien appareil ainsi qu'à votre nouvel appareil une fois arrivé à la fin de sa durée de vie.

AVERTISSEMENT

Veuillez vous assurer que les appareils usagés sont rendus inutilisables avant leur mise au rebut en retirant la fiche, en coupant le câble d'alimentation et en enlevant ou détruisant tout mécanisme de verrouillage ou boulon. Vous éviterez ainsi que des enfants ne s'enferment à l'intérieur de l'appareil en jouant (risque de suffocation) ou ne mettent leur vie en danger d'une autre manière.

- Avant la mise hors service, le technicien doit bien connaître l'équipement. Les réfrigérants doivent être récupérés de façon sécuritaire, et un échantillon peut être requis pour analyse avant leur réutilisation. L'alimentation électrique doit être disponible avant l'intervention.
- L'appareil ne doit pas être jeté avec les ordures ménagères.
- Le circuit de refroidissement, notamment l'échangeur thermique à l'arrière ou au bas de l'unité, ne doit pas être endommagé.
- Ce produit doit être apporté à un point de collecte pour le recyclage des équipements électriques et électroniques. Une élimination adéquate contribue à protéger l'environnement, tandis qu'une mauvaise élimination peut nuire à la santé et à l'environnement. Pour plus d'information, communiquez avec votre municipalité ou votre service local de gestion des déchets.

AVERTISSEMENT

Avertissement Prop. 65 pour les résidents de la Californie: Ce produit peut vous exposer à des substances chimiques, notamment le di(2-éthylhexyl) phtalate (DEHP), reconnu par l'État de la Californie comme pouvant causer le cancer ainsi que des anomalies congénitales ou d'autres effets nocifs sur la reproduction. Pour plus d'information, consultez : www.P65Warnings.ca.gov.

Informations de sécurité

Pour votre sécurité, veuillez lire attentivement toutes les instructions avant d'utiliser l'appareil.

Un tableau présentant les conditions de température ambiante et d'humidité relative selon les différentes classes climatiques est présenté ci-dessous :

Classe climatique	Température à bulbe sec (°C)	Humidité relative	Point de rosée (°C)	Masse de vapeur d'eau dans l'air sec (g/kg)
0	20	50	9.3	7.3
1	16	80	12.6	9.1
8	23.9	55	14.3	10.2
2	22	65	15.2	10.8
3	25	60	16.7	12.0
4	30	55	20.0	14.8
6	27	70	21.1	15.8
5	40	40	23.9	18.8
7	35	75	30.0	27.3

REMARQUE : La masse de vapeur d'eau dans l'air sec est l'un des principaux facteurs influençant le rendement et la consommation d'énergie des armoires. Par conséquent, l'ordre des classes climatiques dans le tableau est basé sur la colonne de la masse de vapeur d'eau dans l'air sec. Voir également l'annexe B pour comparer les conditions de laboratoire et celles en magasin.
REMARQUE : Les classes climatiques applicables à cet appareil sont 5 ou 7, mais la température ambiante maximale atteinte lors des essais du produit était de 46 °C.

Sécurité commerciale

- L'appareil doit être installé conformément à la norme de sécurité pour les systèmes de réfrigération ANSI/ASHRAE 15.
- Si l'appareil doit être réparé, des composants du même modèle doivent être utilisés.

AVERTISSEMENT

Risque d'incendie et de matières inflammables. Prenez toutes les précautions nécessaires pour éviter de provoquer un incendie en enflammant des matières inflammables.

Tout le personnel d'entretien ainsi que toute personne travaillant dans la zone doivent être informés de la nature des travaux. Les travaux dans des espaces confinés doivent être évités.

Si des travaux à chaud sont réalisés sur l'équipement frigorifique ou ses composants, un équipement d'extinction approprié doit être disponible à proximité (extincteur à poudre chimique ou au CO_2).

Toute personne intervenant sur un circuit frigorifique doit détenir un certificat valide délivré par un organisme accrédité, attestant de sa compétence à manipuler les réfrigérants en toute sécurité.

L'entretien doit être effectué conformément aux recommandations du fabricant. Toute maintenance nécessitant plusieurs intervenants doit être réalisée sous la supervision d'une personne compétente en réfrigérants inflammables.

Aucune source d'inflammation ne doit être utilisée lors de travaux impliquant des tuyauteries exposées. Toutes les sources potentielles (y compris le tabagisme) doivent être maintenues à distance. La zone doit être inspectée au préalable afin d'éliminer tout risque d'inflammation et des panneaux « Interdiction de fumer » doivent être affichés.

Vérification de la présence de réfrigérant : La zone doit être contrôlée avant et pendant les travaux à l'aide d'un détecteur approprié, sans étincelles et adapté aux réfrigérants utilisés.

Avant d'ouvrir le système ou d'effectuer des travaux à chaud, assurez-vous que la zone est ouverte ou bien ventilée. Une ventilation adéquate doit être maintenue afin de disperser tout réfrigérant libéré, idéalement vers l'extérieur.

Détection des réfrigérants inflammables : N'utilisez jamais de source d'inflammation pour détecter les fuites. Les détecteurs à flamme nue (ex. lampe halogène) sont interdits.

Informations de sécurité

Pour votre sécurité, veuillez lire attentivement toutes les instructions avant d'utiliser l'appareil.

Entretien

Les vérifications suivantes doivent être effectuées pour les installations utilisant des réfrigérants inflammables :

1. La charge réelle de réfrigérant est conforme à la taille de la pièce dans laquelle les composants contenant le réfrigérant sont installés.
2. Les systèmes de ventilation et les sorties fonctionnent correctement et ne sont pas obstrués.
3. Si un circuit frigorifique indirect est utilisé, le circuit secondaire doit être vérifié pour détecter la présence de réfrigérant.
4. Les marquages sur l'équipement demeurent visibles et lisibles; tout marquage illisible doit être corrigé.
5. Les conduites ou composants frigorifiques sont installés de manière à ne pas être exposés à des substances susceptibles de les corroder, sauf s'ils sont fabriqués à partir de matériaux résistants à la corrosion ou adéquatement protégés.

Les vérifications de sécurité initiales doivent inclure :

1. S'assurer que les condensateurs sont déchargés, de manière sécuritaire, afin d'éviter tout risque d'étincelle.
2. S'assurer qu'aucun composant électrique sous tension ni câblage exposé n'est présent lors du chargement, de la récupération ou du purgeage du système.
3. Vérifier la continuité de la mise à la terre.

Réparation des composants

Lors des réparations de composants scellés, toutes les alimentations électriques doivent être déconnectées de l'équipement avant de retirer les couvercles ou protections. Si une alimentation électrique est nécessaire pendant l'entretien, un dispositif de détection de fuites fonctionnant en continu doit être installé au point le plus critique afin de signaler tout danger potentiel.

Une attention particulière doit être portée afin que toute intervention sur les composants électriques n'altère pas le niveau de protection de l'appareil. Cela inclut les dommages aux câbles, un nombre excessif de connexions, des bornes non conformes aux spécifications d'origine, des joints endommagés ou un mauvais montage des presse-étoupes.

Assurez-vous que l'appareil est solidement installé et que les joints ou matériaux d'étanchéité ne sont pas dégradés au point de ne plus prévenir l'infiltration d'atmosphères inflammables. Les pièces de rechange doivent être conformes aux spécifications du fabricant.

N'appliquez aucune charge inductive ou capacitive permanente au circuit sans vous assurer qu'elle respecte les limites de tension et de courant de l'équipement.

Seuls les composants intrinsèquement sûrs peuvent être manipulés sous tension en présence d'une atmosphère inflammable. L'équipement d'essai doit être correctement homologué.

Remplacez uniquement les composants par des pièces spécifiées par le fabricant. L'utilisation d'autres pièces peut entraîner l'inflammation du réfrigérant en cas de fuite.

Étiquetage

L'équipement doit être muni d'une étiquette indiquant qu'il a été mis hors service et vidé de tout réfrigérant. L'étiquette doit être datée et signée. Pour les appareils contenant des réfrigérants inflammables, assurez-vous que l'équipement comporte des étiquettes indiquant la présence de réfrigérant inflammable.

Conserver ces instructions

Si vous éprouvez des problèmes, consultez la section Dépannage à la fin de ce manuel. Elle présente les causes de problèmes de fonctionnement mineurs que vous pouvez corriger vous-même.

Introduction

Merci d'avoir choisi votre machine à glace claire gastronomique Zephyr. Zephyr se consacre à la conception de produits de qualité supérieure aux caractéristiques distinctives, conçus pour améliorer votre style de vie. Veuillez visiter **www.zephyronline.com** pour en savoir plus sur ce produit et les autres produits Zephyr.

Ce manuel contient des renseignements importants concernant l'installation, l'utilisation et l'entretien appropriés de votre machine à glace. Le respect des instructions de ce manuel permettra à votre appareil de fonctionner à un niveau optimal de performance et d'efficacité.

Pour vos dossiers

Veuillez noter ci-dessous le numéro de modèle et le numéro de série pour référence ultérieure. Ces deux numéros se trouvent sur la plaque signalétique située à l'arrière de la porte et à l'arrière de la machine à glace et sont nécessaires pour obtenir un service sous garantie. Nous vous recommandons d'agrafer votre facture à ce manuel comme preuve d'achat, laquelle sera requise pour toute demande de service sous garantie.

Numéro de modèle :

Numéro de série :

Date d'achat :

Pour mieux vous servir, veuillez effectuer les opérations suivantes avant de communiquer avec le service à la clientèle :

Si vous avez reçu un produit endommagé, communiquez immédiatement avec le détaillant ou le concessionnaire qui vous a vendu le produit.

- Lisez attentivement et suivez ce manuel d'instructions afin de vous aider à installer, utiliser et entretenir votre machine à glace.
- Consultez la section Dépannage de ce manuel; elle vous aidera à diagnostiquer et à résoudre les problèmes courants.
- Visitez notre site Web à **http://www.zephyronline.com** pour télécharger des guides de produits, accéder à des ressources de dépannage supplémentaires et obtenir les informations les plus récentes.
- Si vous avez besoin d'un service sous garantie, nos représentants du service à la clientèle se feront un plaisir de vous aider sur notre site Web à **http://zephyronline.com/contact**.

Liste du matériel

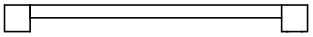

Poignée de porte de style professionnel en acier inoxydable



Filtre à eau

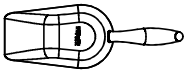

Pelle à glace en acier inoxydable

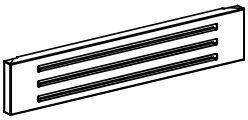

Plinthe magnétique



Produit détartrant





Brosses de nettoyage (poils droits et courbés)



Goupilles de verrouillage de charnière



Vis de poignée de porte (1) M4 × 45, (1) M4 × 55 (préinstallées)

Rondelles élastiques, Φ4 × 1,1, M4 (préinstallées)

Rondelles plates, Φ4,3 × Φ8 × 0,5, M4 (préinstallées)

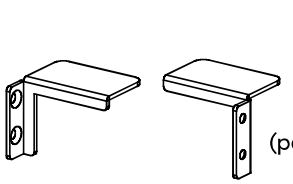

Supports anti-basculement

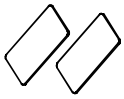

Ruban adhésif double face (pour supports anti-basculement)



Vis autotaraudeuses, ST4 × 12 (pour supports anti-basculement)

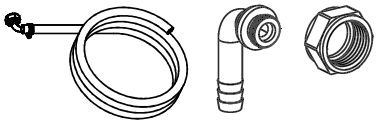

Ensemble de coude de vidange avec tuyau de vidange (raccord FNPT 1/2 po avec raccord canneléà 90° de 3/8 po de diamètre ext. (préinstallé),avec tuyau de vidange en PVC de 3/8 po de diamètre int., 9,5 pi)



Collier de serrage de vidange



Clapet antiretour de lapompe de vidange (préinstallé)

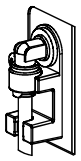

Raccord d'entrée d'eauavec clip de verrouillage (diamètre ext. 1/4 po, préinstallé)



Tuyau d'entrée d'eau (diamètre ext. 1/4 po, 9,5 pi, tuyau en PE certifié NSF)

Attaches en C

Caractéristiques du produit

Aperçu du produit

Cet appareil nécessite une prise mise à la terre NEMA 5-15 standard de 120 V, 60 Hz, courant alternatif monophasé, alimentée par un circuit dédié.

CARACTÉRISTIQUES DU PRODUIT	
DESCRIPTION DU PRODUIT	Machine à glaçons extérieure PresrvMC avec glaçons gastronomiques transparents
MODÈLE	PRCG15P1AS-OD PRCG15P2AS-OD
TENSION / FRÉQUENCE	CA 115 V / 60 Hz
INTENSITÉ (A)	4.2 A
RÉFRIGÉRANT	R290
COULEUR	Armoire en acier inoxydable avec porte en acier inoxydable
DIMENSIONS (H × L × P)	33-7/8 po × 14-7/8 po × 23-5/8 po
POIDS NET (lb)	108 lb
CAPACITÉ DE PRODUCTION DE GLACE (lb/jour) Rendement mesuré à 90 °F (32,2 °C) de température ambiante / 70 °F (21,1 °C) d'eau	70 lb
CAPACITÉ MAXIMALE DE PRODUCTION DE GLACE (lb/jour) Rendement mesuré à 70 °F (21,1 °C) de température ambiante / 50 °F (10 °C) d'eau	80lb
CAPACITÉ DE STOCKAGE DE GLACE (lb)	26 lb
EXIGENCES DE FONCTIONNEMENT	
TEMPÉRATURE DE L'AIR (°F)	39 °F - 115 °F
TEMPÉRATURE DE L'EAU (°F)	39 °F - 106 °F
PRESSION DE L'EAU (psig)	20 psig - 80 psig
RACCORDS DE PLOMBERIE DE LA MACHINE À GLACE	
RACCORD D'ENTRÉE D'EAU	Raccord instantané PTC en acier inoxydable, diamètre int. 1/4 po
RACCORD DE POMPE DE VIDANGE	1/2 po MNPT, acier inoxydable
RACCORD DE VIDANGE GRAVITAIRE	1/2 po MNPT, ABS
BOUCHON DE VIDANGE GRAVITAIRE	1/2 po FNPT, ABS
TUYAU D'ENTRÉE D'EAU (inclus)	Diamètre ext. 1/4 po, 9,5 pi
ENSEMBLE DE COUDE DE VIDANGE (inclus)	1/2 po FNPT avec raccord cannelé à 90° de 3/8 po de diamètre ext.
TUYAU DE VIDANGE (inclus)	Tuyau en PVC de diamètre int. 3/8 po, 9,5 pi
ACCESSOIRES DE REMPLACEMENT	
DÉTARTRANT POUR MACHINE À GLACE	PRDS601
FILTRE À EAU DE RECHANGE POUR MACHINE À GLACE	PRFLTR01
ACCESSOIRES OPTIONNELS	
POIGNÉE PRO, ACIER INOXYDABLE	PRHAN-C001
POIGNÉE PRO, OR BROSSÉ	PRHAN-C003
POIGNÉE PRO, NOIR MAT	PRHAN-C004
POIGNÉE CONTEMPORAINE, ACIER INOXYDABLE	PRHAN-C101
POIGNÉE CONTEMPORAINE, OR BROSSÉ	PRHAN-C102
POIGNÉE CONTEMPORAINE, NOIR MAT	PRHAN-C104

Épaisseur de la glace gastronomique

La machine à glace claire gastronomique Presrv™ offre trois épaisseurs de glace distinctes : pleine, semi-pleine et creuse. Le choix de l'épaisseur permet d'équilibrer la vitesse de production, la vitesse de fonte et le type de boissons. La glace pleine est idéale pour un refroidissement de longue durée, tandis que la glace creuse est préférable pour une production plus rapide et un refroidissement accéléré des boissons. La glace semi-pleine offre un compromis entre ces deux options.

REMARQUE : Si la glace est utilisée peu fréquemment, il est recommandé de régler la machine pour produire de la glace pleine. Cela permet de maintenir le bac rempli de glace dense et durable qui fond plus lentement, réduisant ainsi la fréquence de fonctionnement de l'appareil.



Glace pleine
La glace gastronomique pleine est entièrement gelée, sans cavités internes ni poches d'air. Elle est idéale pour les spiritueux tels que le whisky, le bourbon, le scotch ou les cocktails artisanaux. Elle convient parfaitement aux situations où la qualité et la présentation des boissons sont prioritaires.

Avantages : Fonte lente, dilution minimale de la boisson, maintient la température des boissons plus longtemps

Glace semi-pleine
La glace gastronomique semi-pleine est une forme hybride présentant une cavité partielle avec un espace interne limité. Elle offre un bon équilibre de performance entre la glace pleine et la glace creuse. Elle est idéale pour les environnements servant une grande variété de boissons.

Avantages : Fonte modérée, équilibre entre refroidissement et dilution





Glace creuse
La glace gastronomique creuse comporte une cavité interne, ce qui donne un cube plus léger et moins dense qui gèle plus rapidement. Elle est idéale pour les boissons gazeuses, les boissons non alcoolisées ou les boissons mélangées. Elle est recommandée dans les situations où les boissons sont consommées rapidement ou fréquemment renouvelées.

Avantages : Production de glace plus rapide, refroidissement rapide des boissons

Caractéristiques du produit

Identification des pièces : avant

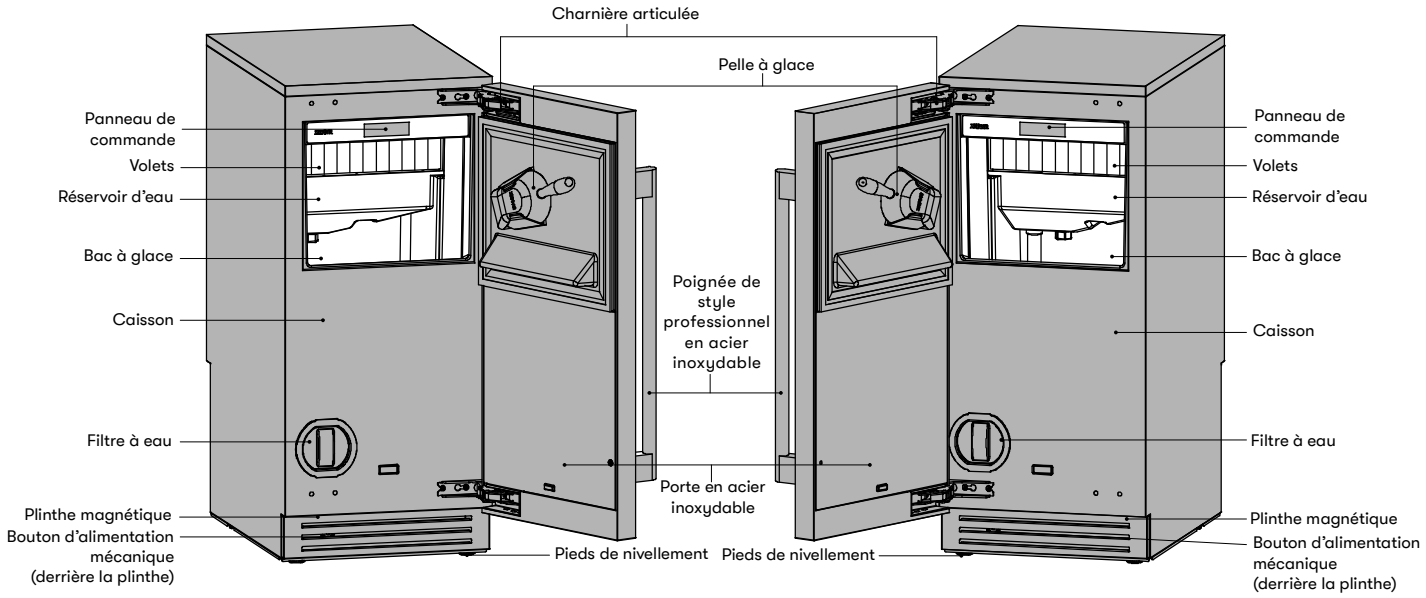

PRCG15P1AS-OD
(Charnière droite)

PRCG15P2AS-OD
(Charnière gauche)

Identification des pièces : côtés et arrière

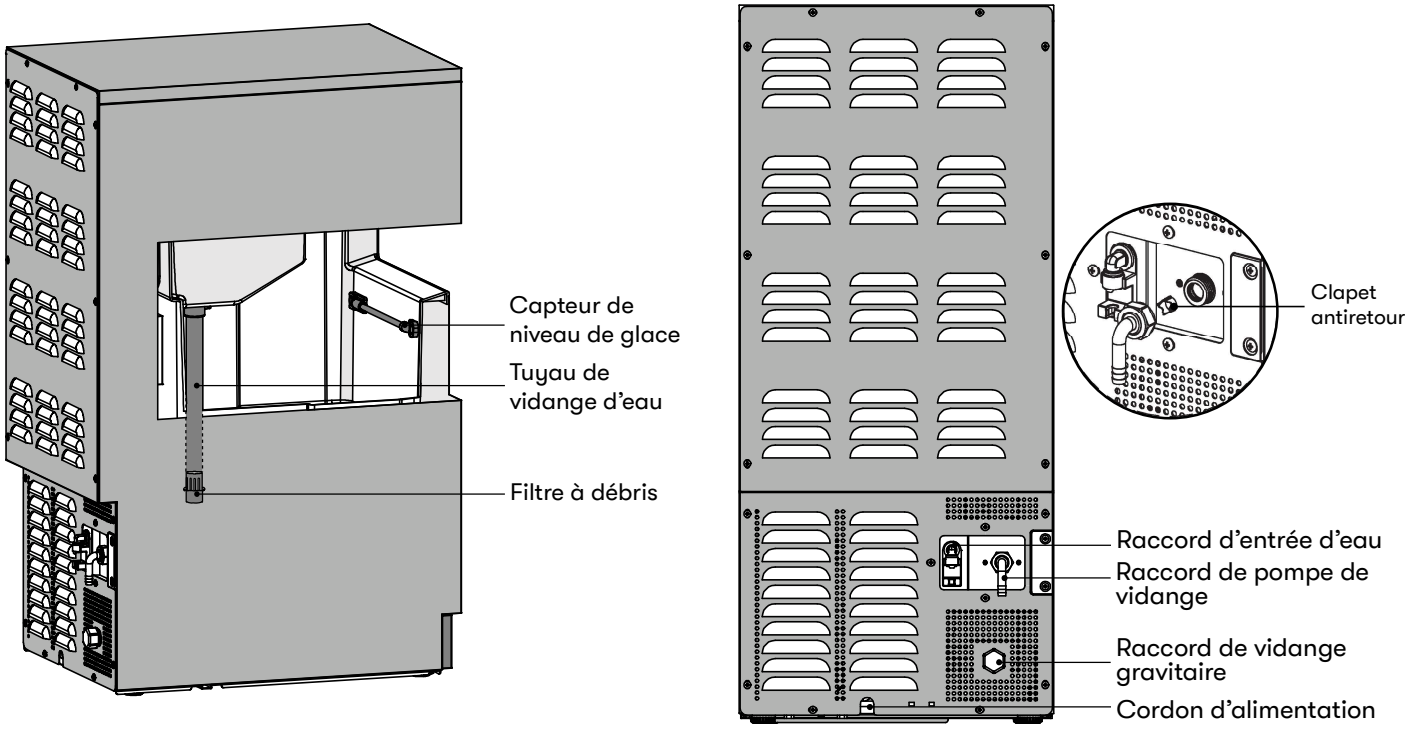

Dimensions de la machine à glace

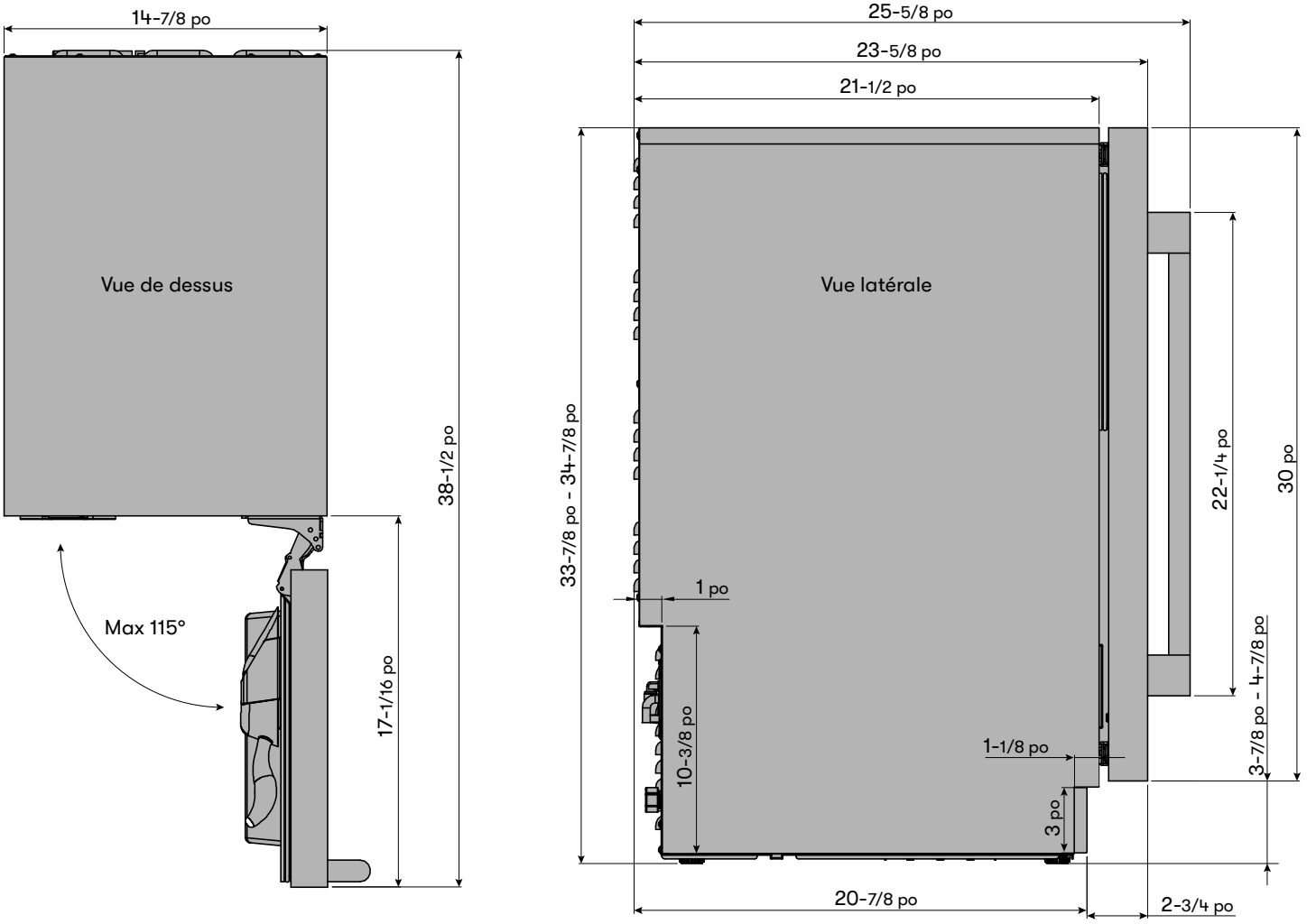

REMARQUE : Bien que les dimensions illustrées correspondent au modèle PRCG15P1AS-OD (charnière à droite), les modèles PRCG15P1AS-OD et PRCG15P2AS-OD (charnière à gauche) ont des dimensions identiques.

REMARQUE : La machine à glaçons est livrée de série avec une poignée de porte de style professionnel en acier inoxydable. Consultez la page 12 pour connaître les différentes options de poignées de porte offertes.

Caractéristiques du produit

Dimensions diverses

Cube de glace

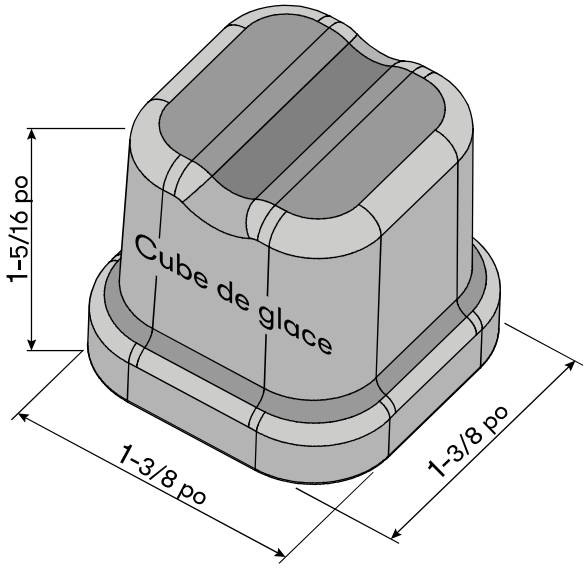

Hauteur maximale du tuyau

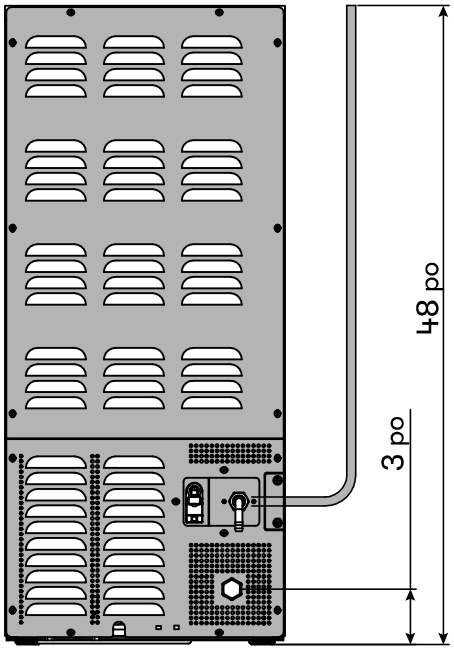

Exigences de hauteur

- Pompe de vidange: Assurez-vous que la hauteur verticale maximale du tuyau ne dépasse pas 48 po. La longueur maximale est de 100 pieds.
- Vidange gravitaire: La vidange gravitaire est située à 3 po du plancher. Le tuyau de vidange doit présenter une pente descendante de 1/4 po par pied.

Plinthe magnétique

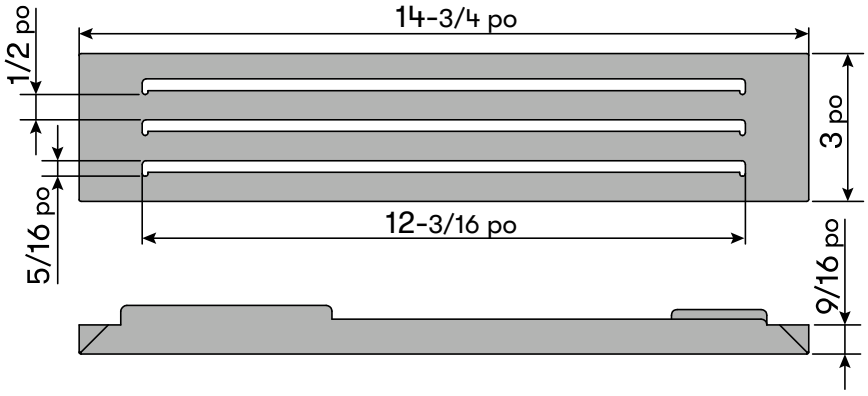

Clapet antiretour de la pompe de vidange

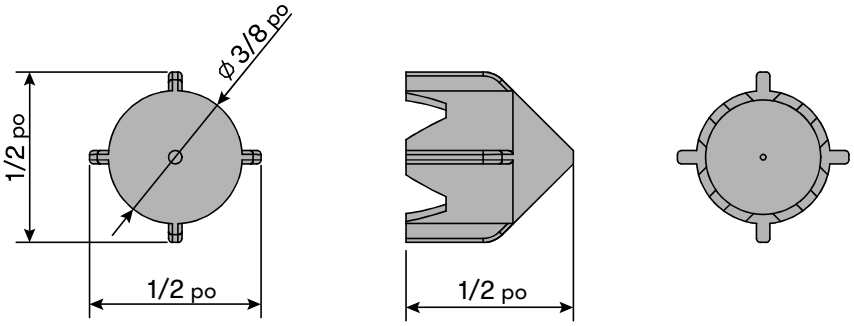

Exigences de dégagement pour l'installation

Lors de l'installation de la machine à glace sous un comptoir, suivez les dimensions de dégagement recommandées ci-dessous :

- Il doit y avoir un dégagement minimal de 1/8 po entre le dessus de l'armoire et le dessous du bord du comptoir.
- Pour assurer un dégagement suffisant pour la fiche électrique, prévoyez au moins 1 po de dégagement à l'arrière. Il est recommandé d'installer la prise dans une armoire adjacente.
- Une installation à côté d'un mur nécessite un dégagement minimal de 2-1/4 po pour la porte afin d'accommoder la poignée Zephyr si les charnières articulées ont été réglées pour limiter l'ouverture de la porte à 90°. Si les charnières n'ont pas été ajustées, un dégagement minimal de 8 po est requis. Si une poignée personnalisée est utilisée, les dimensions doivent être adaptées en fonction de celles de la poignée.
- L'armoire doit offrir une largeur minimale de 15 po et une hauteur minimale de 34 po pour accueillir la machine à glace.
- Le cordon d'alimentation est situé au centre inférieur à l'arrière de l'appareil et mesure 72 po, ce qui permet une certaine flexibilité quant à l'emplacement de la prise.
- Une fois prêt à installer l'appareil, ajustez les pieds afin de mettre la machine à glace parfaitement de niveau.
- Cette machine à glace peut être entièrement encastrée dans l'armoire et ne nécessite aucun dégagement supplémentaire autre que ceux indiqués ci-dessus.
- L'installation doit permettre de tirer l'appareil vers l'avant pour l'entretien, si nécessaire.
- **IMPORTANT :** Les plinthes personnalisées, les garnitures, les armoires, les revêtements de sol ou tout autre élément décoratif d'installation ne doivent pas empêcher l'accès pour l'entretien ou le retrait de l'appareil. Toute plinthe ou tout panneau installé devant la zone de ventilation doit être amovible afin de permettre les futurs travaux d'entretien et de réparation.

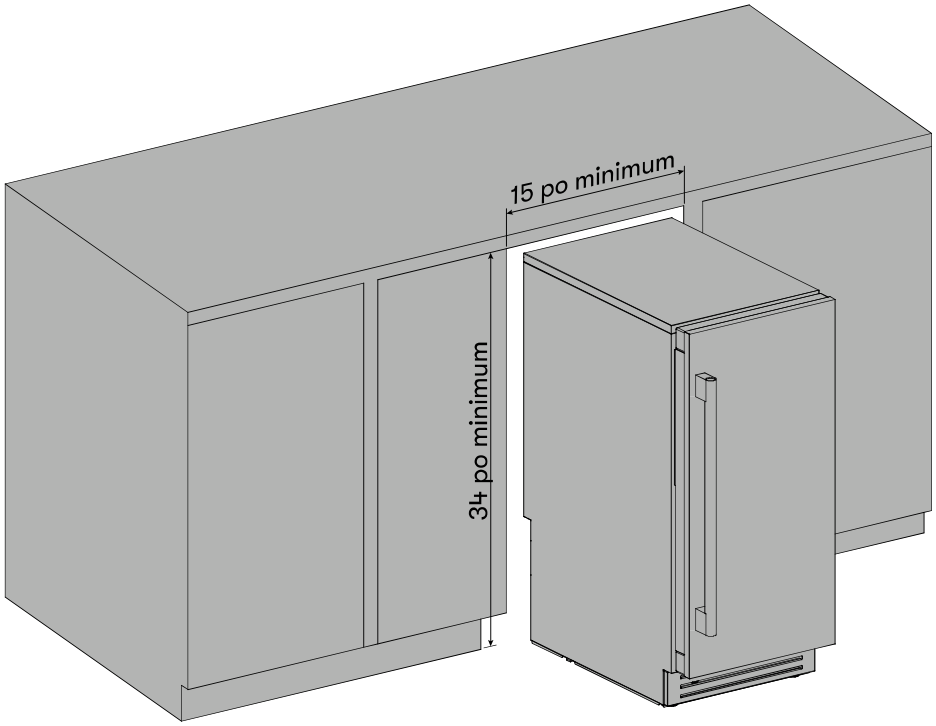

Instructions d'installation

Installation de la poignée de porte et de la plinthe

Les machines à glaçons extérieures PRCG15P1AS-OD et PRCG15P2AS-OD sont livrées de série avec une poignée de porte de style professionnel en acier inoxydable. Si vous préférez utiliser une autre poignée de porte, consultez le tableau ci-dessous pour connaître les options de poignées offertes.

ACCESSOIRES OPTIONNELS	
POIGNÉE PRO, ACIER INOXYDABLE	PRHAN-C001
POIGNÉE PRO, OR BROSSÉ	PRHAN-C003
POIGNÉE PRO, NOIR MAT	PRHAN-C004
POIGNÉE CONTEMPORAINE, ACIER INOXYDABLE	PRHAN-C101
POIGNÉE CONTEMPORAINE, OR BROSSÉ	PRHAN-C102
POIGNÉE CONTEMPORAINE, NOIR MAT	PRHAN-C104

Installation de la poignée de porte

1. Écartez le joint. Sous le joint, vous trouverez un trou prévu pour l'installation de la poignée de porte.
2. Installez solidement la poignée de porte à l'aide de (1) rondelle plate, de (1) rondelle-frein et de (1) vis M4 × 45 dans le trou de fixation supérieur, ainsi que de (1) vis M4 × 55 dans le trou de fixation inférieur. Les rondelles et les vis sont préinstallées.

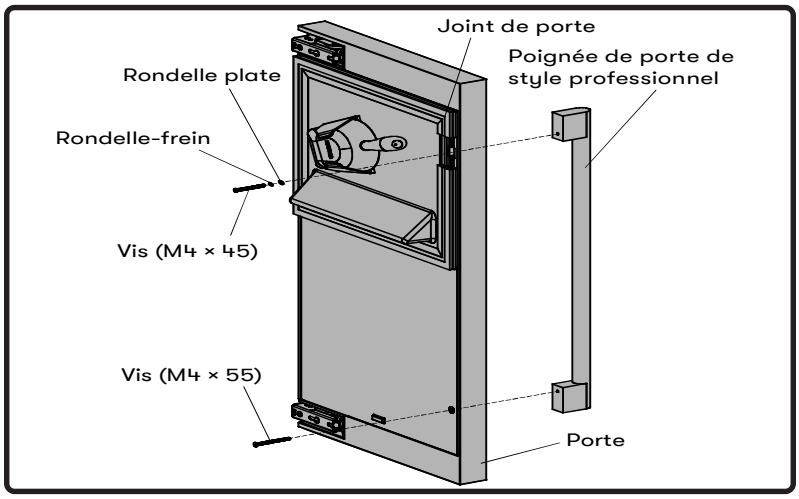

Installation de la plinthe magnétique

1. Installez la plinthe magnétique à l'avant inférieur de la machine à glaçons. La machine à glaçons est livrée de série avec.

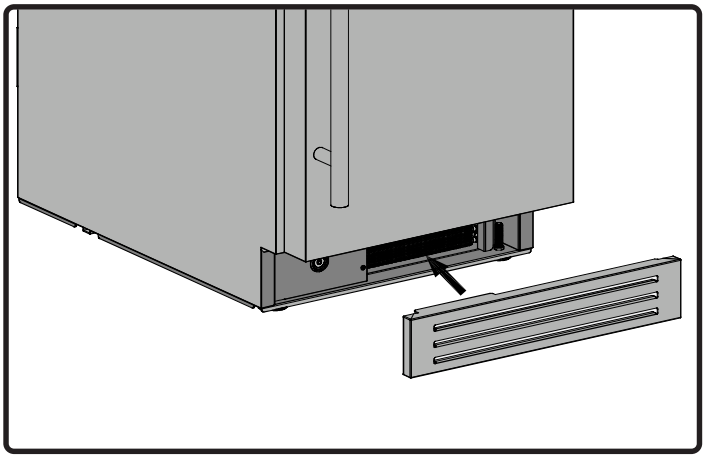

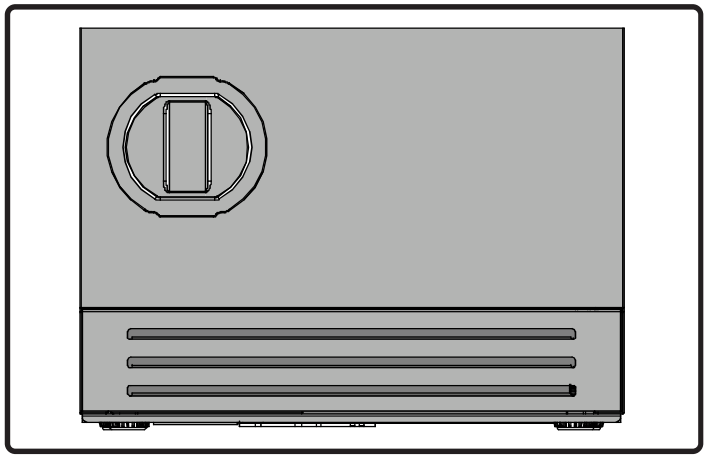

Réglage des charnières articulées

L'angle d'ouverture de la porte, contrôlé par les charnières articulées de la machine à glace, peut être réduit de 115° (par défaut) à 90°. Cette option est recommandée pour les installations où l'espace est restreint afin d'éviter tout contact de la porte avec les murs ou les armoires adjacentes.

Pour régler les charnières articulées, ouvrez la porte et insérez les goupilles de verrouillage dans les emplacements prévus. Insérez une goupille de verrouillage par charnière articulée.

REMARQUE : Les goupilles de verrouillage doivent être installées dans les charnières articulées avant l'installation de la machine à glace.

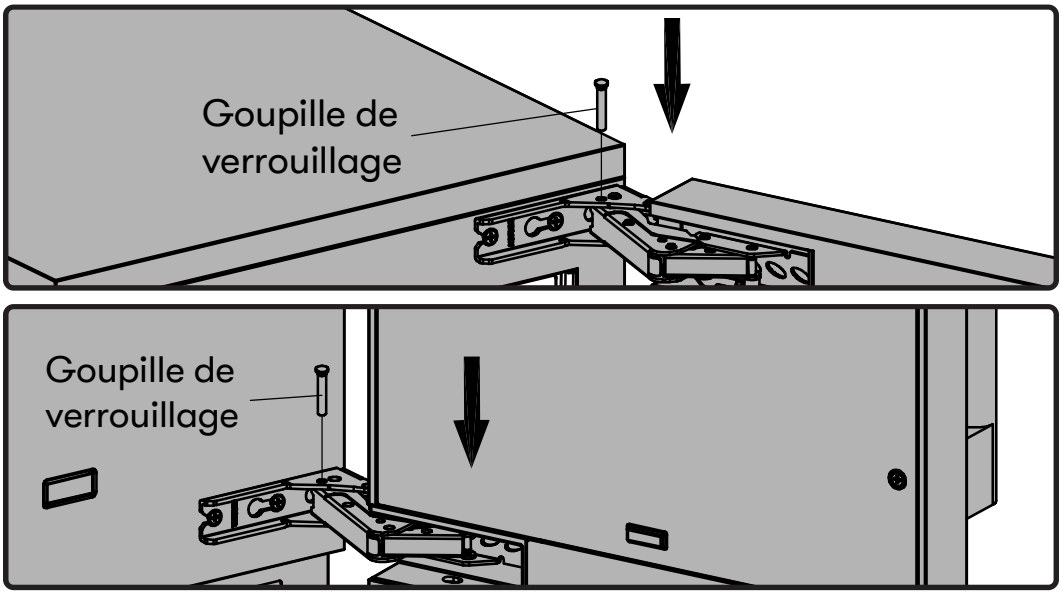

Installation pour usage commercial

Lorsqu'elle est utilisée dans un environnement commercial, la machine à glace doit être scellée au sol afin d'assurer un fonctionnement hygiénique adéquat. Lorsqu'elle est correctement scellée, l'installation empêche les liquides ou les déversements de s'infiltrer sous les zones inaccessibles ou sur les surfaces adjacentes.

1. Retirez les quatre (4) pieds de nivellement situés sous la machine à glace.
2. Assurez-vous que le périmètre inférieur de la machine à glace est propre, sec et lisse.
3. Utilisez un matériau d'étanchéité tel que du caoutchouc EPDM ou du silicone 100 %, puis appliquez-le de façon continue autour de l'ensemble du périmètre inférieur de la machine à glace afin de créer un joint complet.

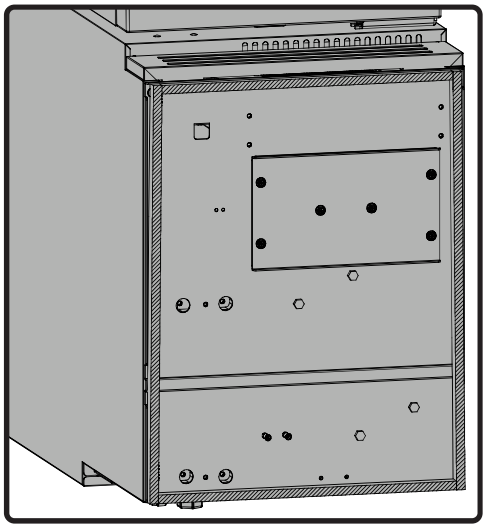

Instructions d'installation

Alimentation en eau et drainage

La machine à glace doit être raccordée à une alimentation en eau et à un système de vidange, avec un dégagement suffisant à l'arrière avant la mise en service. Vous trouverez ci-dessous les exigences de fonctionnement nécessaires pour assurer un bon fonctionnement de la machine à glace.

EXIGENCES DE FONCTIONNEMENT	
TEMPÉRATURE DE L'AIR (°F)	39 °F - 115 °F
TEMPÉRATURE DE L'EAU (°F)	39 °F - 106 °F
PRESSION DE L'EAU (psig)	20 psig - 80 psig
RACCORDS DE PLOMBERIE DE LA MACHINE À GLACE	
RACCORD D'ENTRÉE D'EAU	Raccord instantané PTC en acier inoxydable, diamètre int. 1/4 po
RACCORD DE POMPE DE VIDANGE	1/2 po MNPT, acier inoxydable
RACCORD DE VIDANGE GRAVITAIRE	1/2 po MNPT, ABS
BOUCHON DE VIDANGE GRAVITAIRE	1/2 po FNPT, ABS
TUYAU D'ENTRÉE D'EAU (inclus)	Diamètre ext. 1/4 po, 9,5 pi
ENSEMBLE DE COUDE DE VIDANGE (inclus)	1/2 po FNPT avec raccord cannelé à 90° de 3/8 po de diamètre ext.
TUYAU DE VIDANGE (inclus)	Tuyau en PVC de diamètre int. 3/8 po, 9,5 pi

Raccord d'alimentation en eau

AVERTISSEMENT

Assurez-vous que la machine à glace est débranchée avant de raccorder le tuyau d'eau.

1. Repérez une conduite d'alimentation en eau froide appropriée.
2. Raccordez le tuyau d'entrée d'eau de la machine à glace à l'alimentation en eau domestique. Une vanne d'arrêt facilement accessible doit être installée entre l'alimentation en eau et la machine à glace.
3. À partir de l'extrémité du tuyau d'entrée d'eau, mesurez et marquez une distance de 5/8 po. Il s'agit de la profondeur d'insertion recommandée dans le raccord d'entrée d'eau.
4. Insérez le tuyau d'entrée d'eau dans le raccord d'entrée d'eau de la machine à glace jusqu'à la marque indiquée. Tirez légèrement sur le tuyau pour vous assurer qu'il est bien en place.
5. N'ouvrez pas encore l'alimentation en eau.

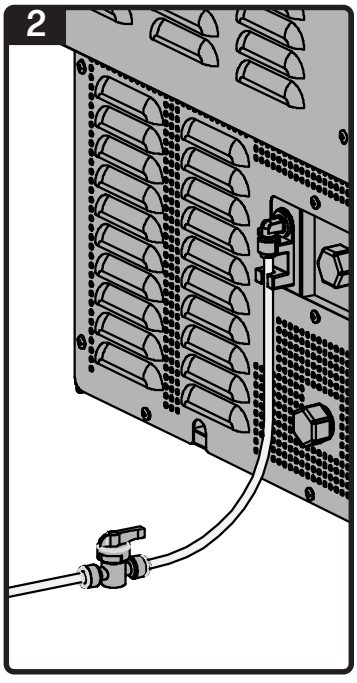

REMARQUE : Deux (2) attaches en C supplémentaires sont incluses dans le sac de quincaillerie du tuyau d'arrivée d'eau.

REMARQUE : Si la pression d'eau est inférieure à 20 psig, un message d'erreur indiquant un manque d'eau s'affichera sur le panneau de commande.

- La machine à glace comprend un tuyau d'eau en polyéthylène (PE) certifié NSF, d'un diamètre extérieur de 1/4 po et d'une longueur de 9,5 pi.
- Un tuyau d'eau en cuivre de 1/4 po de diamètre extérieur peut également être utilisé (vendu séparément). Si vous utilisez un tuyau en cuivre, isolez le tuyau d'entrée d'eau afin de prévenir la condensation.

Alimentation en eau et drainage

La machine à glace est configurée par défaut pour une utilisation avec la pompe de vidange. Si une vidange gravitaire est privilégiée, la pompe doit être désactivée dans les commandes afin de modifier correctement le raccordement.

REMARQUE : L'ensemble de coude de vidange permet un réglage à 360°, offrant ainsi une installation flexible. Il est également muni d'un tuyau en PVC renforcé de 3/8 po de diamètre intérieur et de 9,5 pi de longueur, préinstallé avec un collier de serrage.

AVERTISSEMENT

Assurez-vous que la machine à glace est débranchée avant de configurer le raccord de la pompe de vidange.

Raccord de pompe de vidange

1. Dévissez le bouchon (1) et retirez le bouchon de vidange en caoutchouc (2). Vérifiez si le clapet antiretour de la pompe de vidange est préinstallé dans la bonne orientation. Les quatre languettes saillantes doivent être orientées vers l'extérieur du raccord de la pompe de vidange.
2. Installez l'ensemble de coude de vidange sur le raccord de la pompe de vidange. Ajustez l'ensemble en desserrant l'écrou du raccord. Tournez le raccord à l'angle souhaité, puis fixez-le en resserrant l'écrou à l'aide d'une clé. Veillez à ne pas trop serrer l'écrou.

REMARQUE : Assurez-vous que la hauteur verticale maximale du tuyau ne dépasse pas 48 po.

3. Tirez légèrement sur le tuyau de la pompe de vidange pour confirmer qu'il est bien fixé.
4. Ne mettez pas encore la machine à glace sous tension. Assurez-vous que le raccord de vidange gravitaire est correctement obturé.

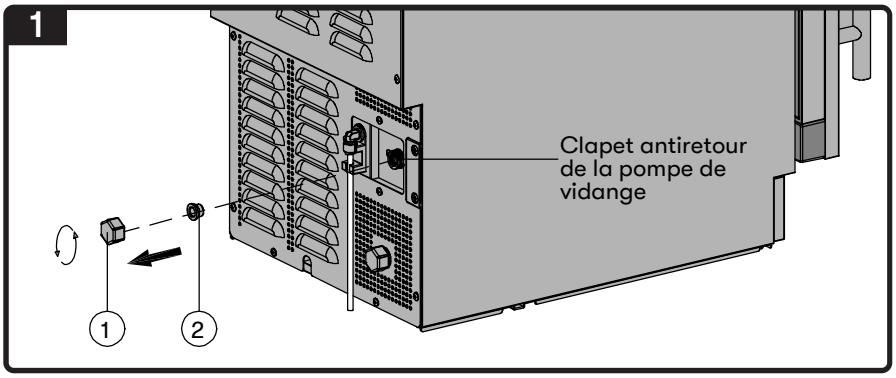

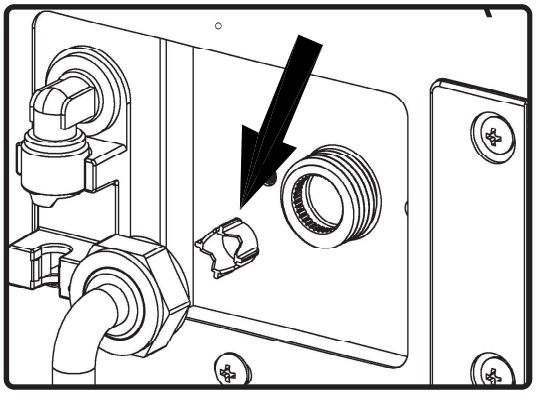

Emplacement du clapet antiretour de la pompe de vidange

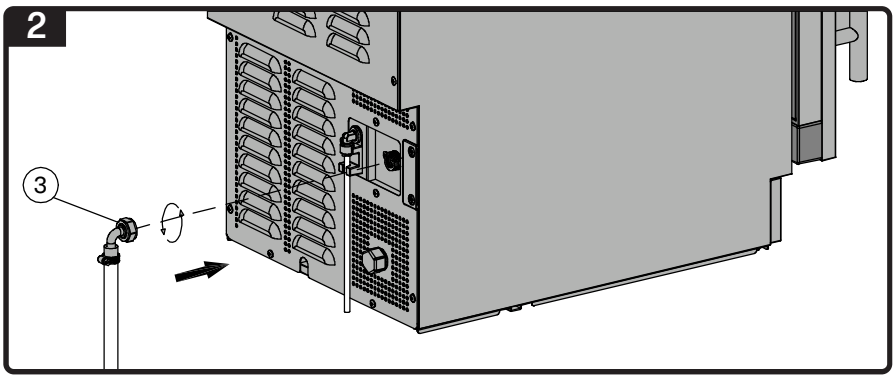

Alimentation en eau et drainage

Suivez les instructions ci-dessous pour effectuer un raccordement de vidange gravitaire.

AVERTISSEMENT

Assurez-vous que la machine à glace est débranchée avant de configurer le raccord de vidange gravitaire.

Raccord de vidange gravitaire

1. Dévissez le bouchon (1) et retirez le bouchon de vidange en caoutchouc (2).

REMARQUE : Si la machine à glace a déjà été utilisée, de l'eau résiduelle provenant du réservoir de vidange peut s'écouler par la sortie de vidange gravitaire. Prévoyez un contenant pour recueillir l'eau évacuée.

2. Installez l'ensemble de coude de vidange (3) sur le raccord de vidange gravitaire. Assurez-vous que le coude est positionné horizontalement ou légèrement incliné vers le bas afin d'assurer un drainage adéquat.
3. Ne mettez pas encore la machine à glace sous tension. Assurez-vous que le raccord de la pompe de vidange est correctement obturé.

REMARQUE : Le tuyau de vidange gravitaire doit présenter une pente minimale de 1/4 po par pied. Le réceptacle de vidange doit être de type ouvert, muni d'un siphon ou ventilé.

REMARQUE : Si vous utilisez une vidange gravitaire, assurez-vous de désactiver la pompe de vidange en accédant à l'interface des paramètres avancés, en sélectionnant « Pompe de vidange », puis en la réglant sur « Arrêt ». Effectuez cette opération après avoir complété la liste de vérification à la page 27.

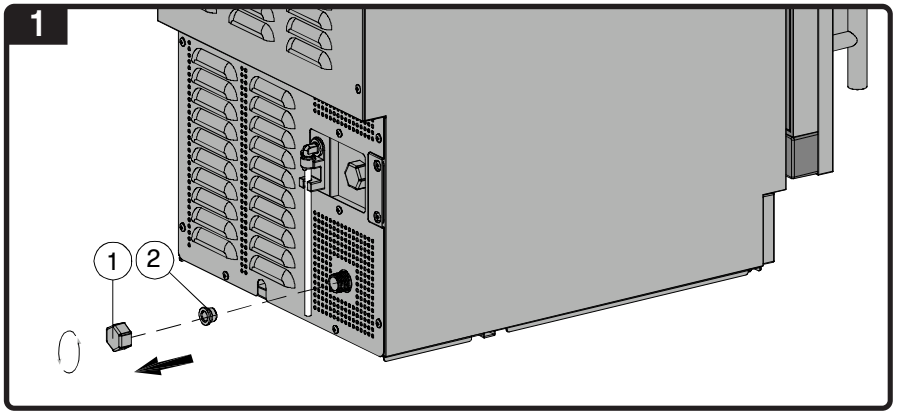

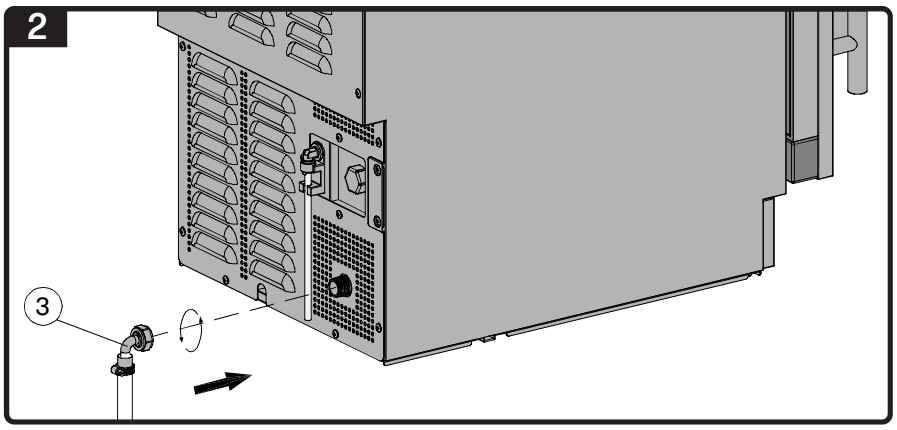

Alimentation en eau et drainage

Exigence relative à l'interstice d'air et à la boucle haute

Afin de prévenir toute contamination de la machine à glace, le tuyau de vidange doit être installé de manière à empêcher tout reflux provenant du système de drainage du bâtiment. Un interstice d'air (air gap) ou une boucle haute peut être exigé(e) par les codes de plomberie locaux. L'installation doit être conforme à tous les codes et règlements locaux applicables.

Lorsque requis, utilisez un dispositif d'interstice d'air approuvé ou installez une boucle haute dans le tuyau de vidange, en la fixant aussi haut que possible sous le comptoir.

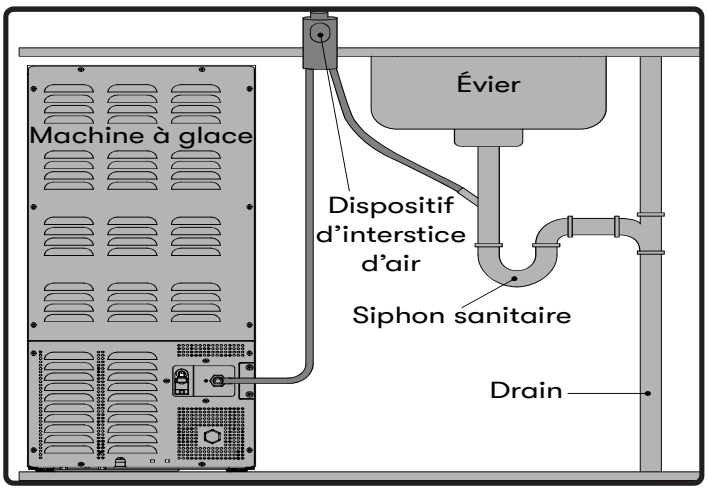

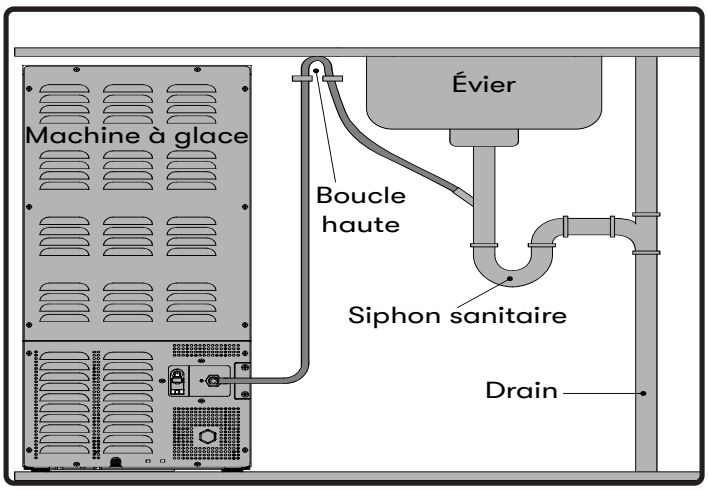

Filtre à eau

Le filtre à eau PRFLTR01 de Zephyr améliore le goût, réduit les odeurs et limite la formation de tartre pour une meilleure qualité de glace. Sa capacité nominale est d'environ 1 250 gallons (4 730 litres) selon des conditions d'essai contrôlées.

Pour une utilisation pratique, remplacez le filtre selon les intervalles suivants :

- ► Remplacez-le tous les 12 mois dans des conditions d'eau normales ou peu calcaires (réglage par défaut)
- ► Remplacez-le tous les 6 mois dans des conditions d'eau dure ou fortement calcaires
- ► Consultez la page 29 pour obtenir des informations sur la modification du rappel de remplacement de 12 mois à 6 mois.

Remplacez le filtre à eau si l'une des conditions suivantes est observée :

- ► Diminution du débit d'eau ou de la production de glace
- ► Changement notable du goût ou de l'odeur de la glace
- ► Accumulation visible de tartre à l'intérieur de l'appareil

Pour un rendement optimal, il est recommandé que le niveau de solides dissous totaux (TDS) de l'eau d'alimentation soit inférieur à 400 ppm. Des facteurs comme la dureté de l'eau, la teneur en chlore et la présence de sédiments peuvent influencer la durée de vie du filtre et ses performances.

Numéro de pièce du filtre à eau : PRFLTR01

- ► Filtres de remplacement disponibles à :store.zephyronline.com

Instructions d'installation

Filtre à eau : Nouvelle installation

Pour installer le filtre à eau dans votre machine à glace, veuillez suivre les instructions ci-dessous :

1. Assurez-vous que l'alimentation en eau est coupée.
2. Retirez le couvercle du filtre (2) en le tirant vers l'extérieur.
3. Insérez le filtre dans l'ouverture en orientant la flèche vers la gauche. Tournez ensuite le filtre d'un quart de tour dans le sens horaire pour le verrouiller en place (3). La flèche doit ensuite pointer vers le haut (4).
4. Tirez légèrement sur le filtre à eau pour vérifier qu'il est bien installé.
5. Remettez en place le couvercle du filtre.
6. Ouvrez l'alimentation en eau et vérifiez l'absence de fuites à l'arrière de la machine à glace.
7. Avant de mettre l'appareil sous tension, assurez-vous que toutes les vérifications d'installation ont été effectuées (voir page 27).
8. Branchez la machine à glace et mettez-la sous tension. Si le filtre est mal installé, une icône d'avertissement du filtre apparaîtra en haut de l'écran (5).

2

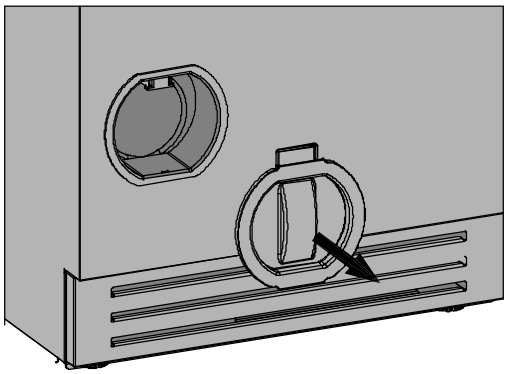

3

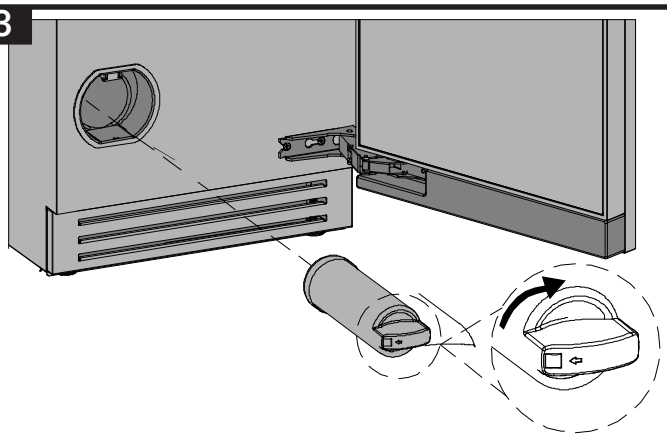

4

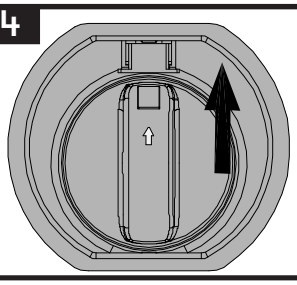

5

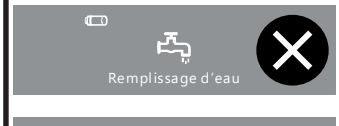



Mise à niveau de la machine à glace

Lors de l’installation, il est essentiel que la machine à glace soit correctement mise de niveau. Une mise à niveau inadéquate peut nuire à la production de glace et au rendement de l’appareil. Suivez les instructions ci-dessous pour régler les pieds de nivellement :

1. Déplacez la machine à glace à son emplacement d’installation final.
2. Inclinez légèrement la machine à glace et tournez les pieds de nivellement dans le sens antihoraire jusqu’à ce que le dessus des pieds touche le dessous du caisson.
3. Tournez lentement les pieds de nivellement dans le sens horaire pour monter ou abaisser l’appareil au besoin. Ajustez tous les pieds uniformément jusqu’à ce que la machine soit stable.
4. Placez un niveau à bulle sur le dessus du caisson, puis vérifiez l’horizontalité de gauche à droite et d’avant en arrière. Ajustez au besoin jusqu’à ce que la machine à glace soit parfaitement de niveau et que la bulle soit centrée.

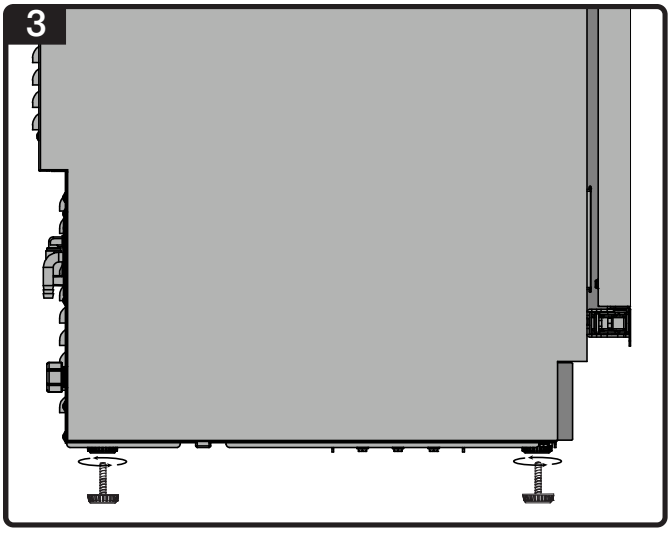

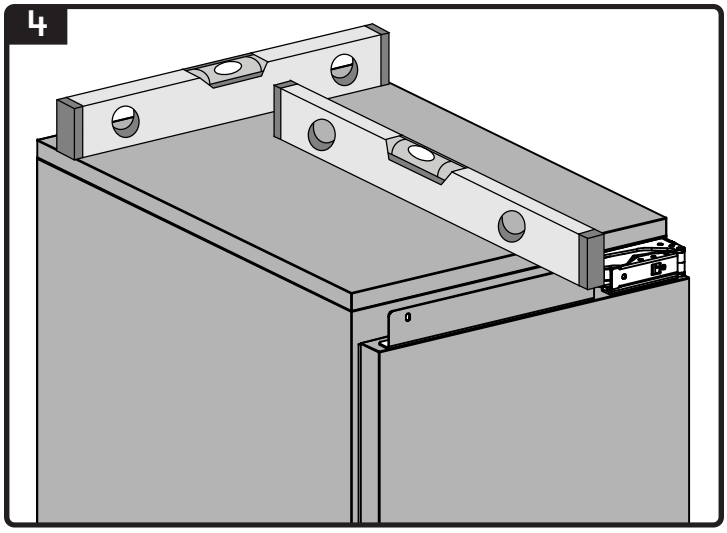

Instructions d'installation

Support anti-basculement

Le support anti-basculement empêche la machine à glace de se déplacer latéralement ou d'avancer et reculer. Une installation adéquate permet de maintenir l'appareil bien positionné dans l'ouverture de l'armoire et d'assurer que le panneau de recouvrement reste correctement aligné avec les armoires adjacentes.

Deux supports anti-basculement et du ruban adhésif double face sont fournis pour permettre une installation du côté gauche ou droit de l'appareil, selon l'emplacement des charnières de la porte. Pour installer le support anti-basculement, veuillez suivre les instructions ci-dessous :

1. Retirez la pellicule protectrice d'un côté du ruban adhésif double face.
2. Collez le côté adhésif exposé sur la surface inférieure du support anti-basculement.
3. Retirez l'autre pellicule protectrice du ruban. Ouvrez la porte de la machine à glace et collez fermement le ruban double face sur la face avant du caisson. Répétez cette étape pour l'autre support.
4. Glissez l'appareil dans l'ouverture de l'armoire en vous assurant qu'aucune conduite n'est pincée. Fixez les supports anti-basculement à l'armoire adjacente à l'aide de deux (2) vis autotaraudeuses ST4 × 12 par support (4 vis au total).

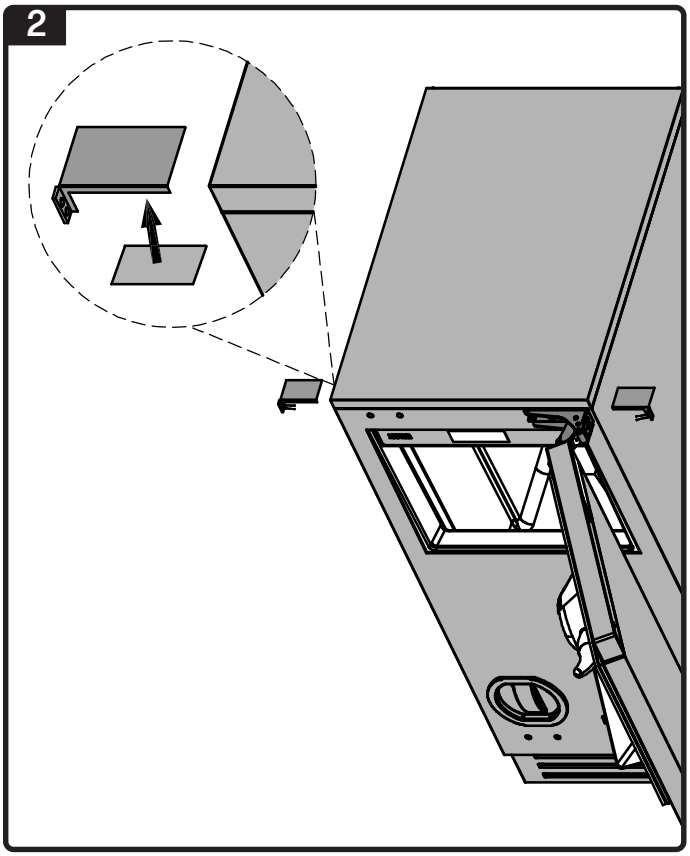

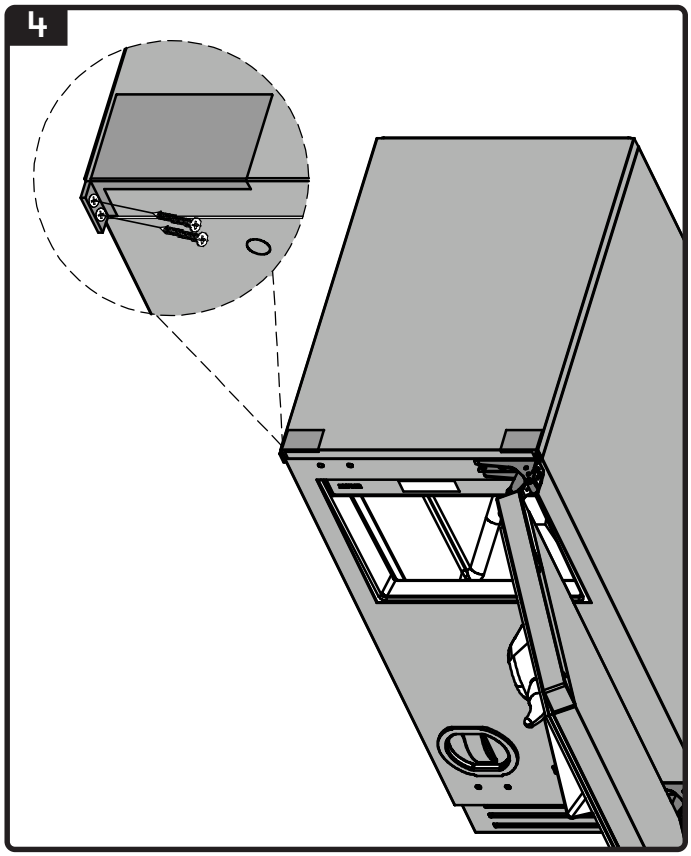

Liste de vérification d'installation

Avant d'utiliser la machine à glace pour la première fois, veuillez effectuer les vérifications suivantes afin d'assurer une installation et un rendement adéquats :

- Retirez tout le ruban adhésif et l'emballage protecteur à l'intérieur et à l'extérieur.
- Nettoyez l'extérieur de la machine à glace.
- Tous les composants, tels que la poignée de porte et la plinthe magnétique, ont été correctement installés.
- Vérifiez que la machine à glace est bien de niveau de gauche à droite et d'avant en arrière.
- Vérifiez que le tuyau d'entrée d'eau est solidement raccordé et exempt de fuites.
- Confirmez que le raccord de vidange est correctement installé.
    - Pompe de vidange : Vérifiez que le clapet antiretour de la pompe de vidange est correctement installé.
    - Pompe de vidange : Assurez-vous que le tuyau de vidange ne dépasse pas une élévation verticale de 48 po ni une longueur de 100 pieds.
    - Vidange gravitaire : Assurez-vous que le coude de vidange est horizontal ou incliné vers le bas et que le tuyau présente une pente descendante d'au moins 1/4 po par pied.
    - Vidange gravitaire : Désactivez la pompe de vidange dans les paramètres avancés en sélectionnant « Pompe de vidange », puis en la réglant sur « Arrêt ».
- Vérifiez que le filtre à eau est installé et correctement orienté.
- Confirmez que la vanne d'alimentation en eau est complètement ouverte.
- Assurez-vous que la machine à glace est branchée dans une prise mise à la terre NEMA 5-15 sur un circuit dédié.
- Nettoyez l'intérieur du bac à glace avec un chiffon imbibé d'une solution d'eau et d'eau de Javel (1 cuillère à soupe par gallon d'eau).
- Assurez-vous que tous les composants internes sont correctement positionnés (voir pages 37 à 39).
- Vérifiez que les ouvertures d'admission d'air sur la plinthe avant ne sont pas obstruées.
- Versez 16 onces d'eau dans le bac à glace et laissez fonctionner pendant 5 minutes. Vérifiez l'absence de fuites près des raccords de vidange.
- Mettez la machine à glace sous tension et assurez-vous qu'aucune erreur n'apparaît à l'écran.
- Jetez la première production de glace (prête en environ 45 minutes).

Utilisation de votre appareil

Commandes tactiles TFT interactives

AFFICHAGE	FONCTIONNALITÉ
	▶ Pour éteindre l'appareil, appuyez et maintenez l'icône d'alimentation pendant 3 secondes. Un compte à rebours de 3 secondes s'affichera avant que l'écran ne s'éteigne. Lorsque la porte est ouverte, l'écran s'allume et affiche l'interface d'alimentation. ▶ Pour mettre l'appareil sous tension, appuyez et maintenez l'icône d'alimentation pendant 3 secondes. Un compte à rebours de 3 secondes s'affichera avant de revenir à l'interface par défaut. ▶ Lorsque l'appareil est sous tension, le logo Zephyr s'allume. Si l'icône d'alimentation n'est pas visible à l'écran, assurez-vous que le bouton d'alimentation mécanique situé derrière la plinthe magnétique est enfoncé.
	▶ Pour passer d'une épaisseur de glace à une autre, appuyez et maintenez l'icône Set pendant 3 secondes. Un compte à rebours de 3 secondes s'affichera avant de changer d'écran. Faites glisser vers le haut ou vers le bas dans le menu pour sélectionner l'épaisseur de glace souhaitée (pleine, semi-pleine ou creuse), puis appuyez sur l'icône Set pour confirmer les réglages. ▶ Appuyez sur l'icône Retour pour revenir au menu précédent. En l'absence d'activité pendant 8 secondes, l'écran revient automatiquement à l'interface précédente. Si aucune action n'est effectuée pendant 5 secondes supplémentaires, l'écran retourne à l'interface par défaut.
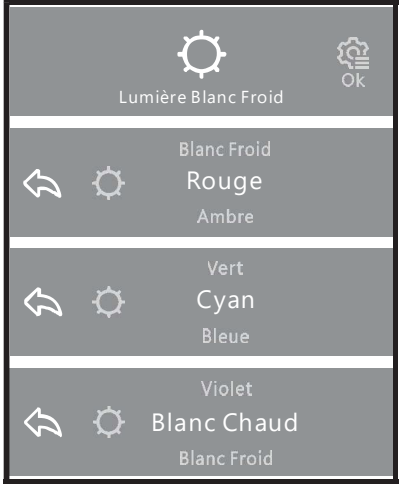	▶ Pour passer entre les 8 couleurs d'éclairage, appuyez et maintenez l'icône Set pendant 3 secondes. Un compte à rebours de 3 secondes s'affichera avant de passer à l'écran suivant. Faites glisser vers le haut ou vers le bas dans le menu pour sélectionner la couleur souhaitée. ▶ Les options d'éclairage disponibles sont : blanc froid, rouge, ambre, vert, cyan, bleu, violet et blanc chaud. ▶ Appuyez sur l'icône Retour pour revenir au menu précédent. En l'absence d'activité pendant 15 secondes, l'écran revient automatiquement à l'interface précédente. Si aucune action n'est effectuée pendant 5 secondes supplémentaires, l'écran retourne à l'interface par défaut.

Commandes tactiles TFT interactives

AFFICHAGE	FONCTIONNALITÉ
	► Appuyez et maintenez l'icône Set pendant 3 secondes. Un compte à rebours de 3 secondes s'affichera avant de passer à l'écran suivant. Faites glisser vers le haut ou vers le bas dans le menu pour sélectionner soit le remplacement du filtre à eau, soit la durée du filtre à eau (365 ou 180 jours). Appuyez sur l'icône Set pour lancer les procédures de remplacement, modifier la durée du filtre ou appuyez sur l'icône Retour pour revenir à l'interface par défaut.
	► En sélectionnant 365 jours ou 180 jours et en appuyant sur l'icône Set, une fenêtre contextuelle s'affichera pour demander confirmation avec « Oui » ou « Non ».
	► En sélectionnant Remplacer le filtre à eau et en appuyant sur l'icône Set, l'utilisateur sera guidé à travers une série d'instructions pour effectuer le remplacement du filtre. Appuyer sur l'icône de validation permet de passer à l'étape suivante du processus. 1. Coupez l'alimentation en eau 2. Retirez le filtre à eau 3. Installez le nouveau filtre à eau
	► La machine à glace rincera automatiquement le filtre à eau pendant 5 minutes après la première installation et lors de son remplacement. ► Lorsque le filtre à eau doit être remplacé, l'icône du filtre à eau et le message « Remplacer le filtre à eau » apparaîtront en haut de l'interface par défaut.
	Le mode Sabbat désactive les réponses du système aux actions de l'utilisateur ainsi que toutes les fonctions externes, y compris l'éclairage, l'affichage et les alertes sonores. La machine à glace cesse de produire de la glace, mais effectue toujours les opérations normales de drainage.
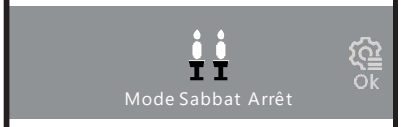	► Pour activer le mode Sabbat, appuyez et maintenez l'icône Set pendant 3 secondes. Un compte à rebours de 3 secondes s'affichera avant de changer d'écran. Faites glisser vers le haut ou vers le bas dans le menu pour sélectionner Activé ou Désactivé, puis appuyez sur l'icône Set pour confirmer.
	► Appuyez sur l'icône Retour pour revenir au menu précédent. En l'absence d'activité pendant 8 secondes, l'écran revient automatiquement à l'interface précédente. Si aucune action n'est effectuée pendant 5 secondes supplémentaires, l'écran retourne à l'interface par défaut.
	► Une fois le mode Sabbat activé, l'interface par défaut affiche « Mode Sabbat activé ». Pour désactiver le mode Sabbat, appuyez sur l'icône Set et sélectionnez Désactivé, ou attendez 75 heures pour que le mode se désactive automatiquement. **REMARQUE :** Cet appareil est doté d'une fonction de mémoire. En cas de panne de courant, la machine à glace restera en mode Sabbat lorsque le courant sera rétabli et continuera le décompte du temps restant sur la période de 75 heures.

Utilisation de votre appareil

Commandes tactiles TFT interactives

AFFICHAGE	FONCTIONNALITÉ
	▶ Pour accéder aux paramètres, appuyez et maintenez l'icône Set pendant 3 secondes. Un compte à rebours de 3 secondes s'affichera avant de changer d'écran. Faites glisser vers le haut ou vers le bas dans le menu pour sélectionner : Support, Réinitialisation, Vérification de la température, Langue, Démonstration ou Pompe de vidange. Appuyez sur l'icône Set pour sélectionner une option.
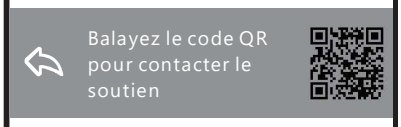	▶ **Support :** Accède à une interface contenant un code QR à numériser pour contacter le service d'assistance.
	▶ **Réinitialisation :** Permet de réinitialiser l'appareil aux paramètres d'usine. Une fenêtre contextuelle demandera confirmation. Cette action ne réinitialise pas le compteur de remplacement du filtre à eau.
	▶ **Vérification de la température :** Affiche une interface avec les températures en temps réel de l'évaporateur, de l'air ambiant, du niveau de glace et du filtre.
	▶ **Langue :** Permet de choisir entre l'anglais et le français. Appuyez sur l'icône Set pour confirmer.
	▶ **Démonstration :** Active le mode Démo. Les fonctions hors interface (compresseur, chauffage, ventilateurs, etc.) ne fonctionneront pas.
	▶ **Pompe de vidange :** Permet d'activer ou de désactiver la pompe de vidange. Une fenêtre contextuelle demandera confirmation. Si l'eau ne peut pas être évacuée lorsque la pompe est désactivée, une alarme se déclenchera. ▶ Appuyez sur l'icône Retour pour revenir au menu précédent. En l'absence d'activité pendant 8 secondes, l'écran revient automatiquement à l'interface précédente. Si aucune action n'est effectuée pendant 5 secondes supplémentaires, l'écran retourne à l'interface par défaut.
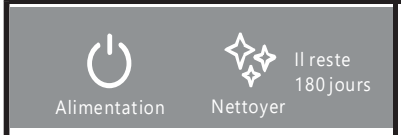	▶ Sur l'interface par défaut, l'icône Nettoyage est affichée à côté de l'icône d'alimentation. Appuyez et maintenez l'icône Nettoyage pendant 3 secondes. Un compte à rebours de 3 secondes s'affichera avant qu'une fenêtre contextuelle vous demande confirmation avec « Oui » ou « Non ».
	▶ En appuyant sur « Oui », l'utilisateur sera guidé à travers une série d'instructions pour nettoyer l'intérieur de la machine à glace. Appuyer sur l'icône de validation permet de passer à l'étape suivante du processus de nettoyage.

Entretien général

Vous êtes responsable de l'entretien de la machine à glace conformément aux instructions de ce manuel. Un entretien inadéquat peut entraîner une baisse de performance, une augmentation du niveau sonore, des fuites d'eau ou des dommages à l'appareil.

EMPLACEMENT	FRÉQUENCE
FILTRE À EAU	Remplacez le filtre à eau au moins une fois tous les 12 mois. Le remplacement peut être plus fréquent selon la qualité de l'eau.
EXTÉRIEUR	Nettoyez l'extérieur au besoin.
SERPENTIN DU CONDENSEUR	Pour un fonctionnement optimal, nettoyez le serpentin du condenseur tous les 6 mois.
INTÉRIEUR	Détartrez et désinfectez l'intérieur tous les 6 mois.

ATTENTION

Faites preuve de prudence lors de l'utilisation, de l'entretien ou des réparations afin d'éviter les coupures ou pincements causés par les pièces ou composants de l'appareil.

Bruits normaux

Votre nouvelle machine à glace peut produire des bruits qui vous sont inhabituels. Ces sons sont normaux et font partie du processus de production de glace. Les surfaces dures comme le plancher, les murs ou les armoires environnantes peuvent amplifier ces bruits. Les sons suivants sont normaux durant le fonctionnement et n'indiquent pas un problème :

- Des cliquetis ou de légères vibrations peuvent provenir de la production de glace, de la circulation du réfrigérant ou de la conduite d'eau.
- Un bourdonnement pendant le cycle de récolte de la glace ou des bruits sourds lorsque la glace tombe dans le bac.
- Le compresseur haute efficacité peut produire un son pulsé ou aigu pendant son fonctionnement.
- Le bruit de l'eau circulant dans la vanne d'entrée et la pompe de recirculation.
- Le bruit des éclaboussures d'eau provenant du pulvérisateur.
- À la fin de chaque cycle, un gargouillement peut être entendu, dû à la circulation du réfrigérant dans la machine à glace.
- Le bruit de l'air forcé à travers le condenseur par le ventilateur du condenseur.

ATTENTION

Si de la glace s'accumule excessivement du côté de la porte du bac à glace, poussez-la doucement vers l'arrière afin d'assurer une distribution adéquate et un fonctionnement normal.

Entretien et maintenance

Absence

Courtes absences : moins de 3 semaines

- La machine à glace peut rester en fonctionnement pendant de courtes périodes d'absence.
- La machine à glace peut également être arrêtée à partir des commandes. La production de glace cessera, mais la glace fondue s'écoulera normalement.

Absences prolongées : plusieurs semaines ou plus

- Éteignez la machine à glace et retirez toute la glace du bac.
- Nettoyez et séchez soigneusement l'intérieur de la machine à glace.
- Laissez la porte légèrement entrouverte afin de permettre la circulation de l'air et prévenir la formation d'odeurs et de moisissures.
- Utilisez une cale, si nécessaire, pour maintenir la porte entrouverte.
- Appuyez sur le bouton d'alimentation mécanique derrière la plinthe magnétique ou débranchez la machine à glace.

Déplacement

Suivez les instructions ci-dessous lors du déplacement ou du transport de la machine à glace afin d'éviter tout dommage et d'assurer une manipulation sécuritaire :

- Assurez-vous que la machine est vide et que toute la glace a été retirée.
- Vidangez toute l'eau de la machine. Retirez le bouchon de vidange gravitaire et le bouchon en caoutchouc afin d'évacuer l'eau. Inclinez la machine vers l'arrière pour vider également le réservoir.
- Fixez les composants internes, tels que les guides de glace ou les volets, à l'aide de ruban adhésif pour éviter qu'ils ne bougent.
- Maintenez la porte fermée à l'aide de ruban adhésif afin d'éviter tout dommage.
- Ajustez les pieds de nivellement pour qu'ils soient complètement en contact avec le châssis afin d'éviter toute déformation ou casse.
- Protégez les surfaces extérieures en enveloppant la machine d'une couverture ou d'un matériau similaire.
- Maintenez toujours l'appareil en position verticale durant le transport.
- Si la machine doit être placée sur le côté ou à l'arrière pendant le transport, laissez-la en position verticale pendant au moins 24 heures avant de la rebrancher. Cela permettra au réfrigérant de se stabiliser correctement.

Remplacement du filtre à eau

La machine à glace surveille la durée d'utilisation du filtre à eau. Après 6 à 12 mois d'utilisation, une notification s'affiche à l'écran pour indiquer qu'il doit être remplacé.



1. Lorsque le message « Remplacer le filtre à eau » apparaît, lancez la procédure de remplacement.



2. Faites glisser jusqu'à l'écran Filtre à eau, puis appuyez et maintenez l'icône Set pendant 3 secondes pour accéder au menu.



3. Sélectionnez Remplacer le filtre à eau, puis appuyez sur l'icône Set pour commencer la procédure.

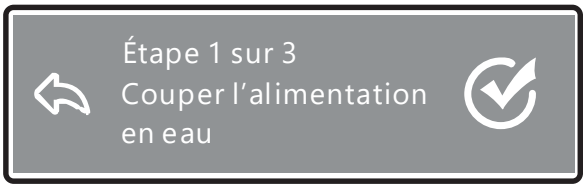

4. <u>Étape 1 :</u> Coupez l'alimentation en eau. Appuyez sur l'icône de validation pour continuer.



5. <u>Étape 2 :</u> Retirez le couvercle du filtre à eau. Placez une serviette sous la zone du filtre pour recueillir toute eau résiduelle. Saisissez le filtre, tournez-le d'un quart de tour dans le sens antihoraire, puis retirez-le. Appuyez sur l'icône de validation pour continuer.

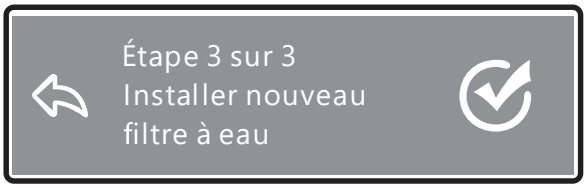

6. <u>Étape 3 :</u> Installez le nouveau filtre en l'insérant dans l'ouverture, puis tournez-le d'un quart de tour dans le sens horaire. Assurez-vous que la flèche du filtre est orientée vers le haut. Tirez légèrement sur le filtre pour confirmer qu'il est bien fixé. Appuyez sur l'icône de validation pour continuer.



7. Ouvrez l'alimentation en eau et mettez la machine sous tension. Vérifiez que le filtre est correctement installé, puis remettez en place le couvercle du filtre.

8. Après l'installation, la machine à glace rincera automatiquement le filtre pendant 5 minutes afin d'éliminer les impuretés. Cela signifie que la première production de glace n'a pas besoin d'être jetée.

Entretien et maintenance

Nettoyage extérieur

Un nettoyage périodique et un entretien adéquat de la machine à glace permettent de maintenir son apparence, son efficacité et ses performances, tout en prévenant les dommages à long terme aux surfaces et aux composants. Il est recommandé d'augmenter la fréquence de nettoyage dans les environnements à forte utilisation ou exposés à la graisse, à la poussière ou à l'humidité.

La porte et le caisson peuvent être nettoyés avec une solution douce composée d'eau tiède et d'un détergent, par exemple deux (2) cuillères à soupe de bicarbonate de soude pour un (1) quart d'eau. N'utilisez pas de nettoyants à base de solvants ni de produits abrasifs. Utilisez une éponge douce et rincez à l'eau propre. Essuyez avec un chiffon doux et propre afin d'éviter les traces d'eau.
Si le panneau de porte est en acier inoxydable, il peut se décolorer lorsqu'il est exposé au chlore et à l'humidité. Nettoyez l'acier inoxydable avec un chiffon humide imbibé d'une solution d'eau tiède et de détergent doux. N'utilisez jamais de nettoyants abrasifs ou corrosifs.

⚠ ATTENTION ⚠

N'utilisez pas de nettoyants abrasifs, de tampons à récurer, d'eau de Javel non diluée, de solvants ou de produits chimiques agressifs, car ils pourraient endommager la finition. N'utilisez pas de produits de nettoyage inflammables.

Nettoyage du serpentin du condenseur

Le nettoyage du serpentin du condenseur est essentiel pour assurer une dissipation thermique adéquate et un fonctionnement efficace de la machine à glace, ce qui contribue à réduire la consommation d'énergie. Un entretien régulier du serpentin permet de maintenir un rendement optimal, de prévenir la surchauffe et de diminuer les besoins de service.

Le serpentin du condenseur doit être nettoyé à l'aide d'un chiffon propre, d'un aspirateur et d'une brosse à poils rigides. Suivez les instructions ci-dessous pour accéder au serpentin du condenseur et le nettoyer.

1. Retirez la plinthe magnétique de la machine à glace.
2. Appuyez sur le bouton d'alimentation mécanique situé à gauche, au bas de la face avant, pour éteindre l'appareil.
3. Utilisez une brosse à poils rigides pour éliminer la poussière et les débris des ailettes avant du condenseur.
4. À l'aide d'un chiffon propre, essuyez la zone environnante pour enlever les saletés restantes.
5. Remettez l'appareil sous tension en appuyant sur le bouton d'alimentation mécanique.
6. Réinstallez la plinthe magnétique.
7. Utilisez un aspirateur afin de finaliser l'élimination de toute la poussière autour de la zone.

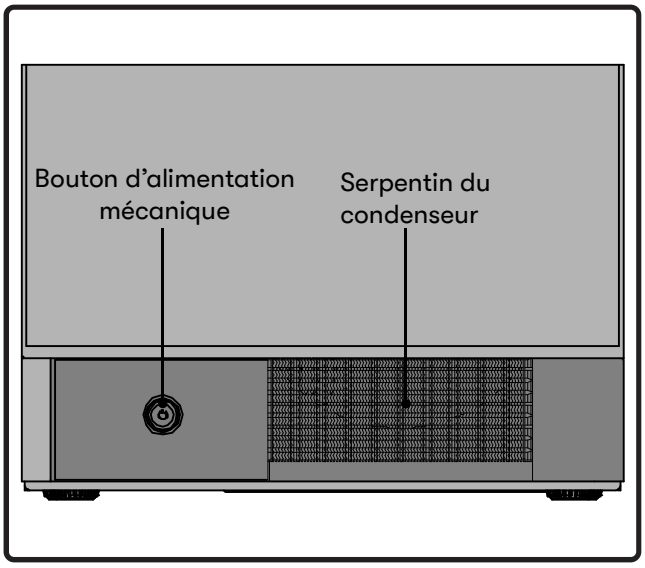

Nettoyage intérieur

Un nettoyage régulier de l'intérieur de la machine à glace est essentiel pour maintenir la qualité de la glace et assurer un fonctionnement hygiénique. Avec le temps, les minéraux naturellement présents dans l'eau peuvent former des dépôts de tartre, tandis que l'humidité peut favoriser le développement de bactéries et de moisissures.

Le détartrage permet d'éliminer les dépôts minéraux qui peuvent nuire au bon gel et réduire la production de glace. La désinfection élimine les bactéries et les moisissures, garantissant une glace propre, sécuritaire et sans odeur.

La machine à glace vous indiquera lorsqu'il est nécessaire d'effectuer un cycle de nettoyage. Une bouteille de produit détartrant est fournie avec l'appareil.

Numéro de pièce du détartrant : PRDS601

- Les produits détartrants de remplacement peuvent être achetés à l'adresse suivante : store.zephyronline.com

Pour nettoyer l'intérieur de la machine à glace, assurez-vous d'avoir les fournitures suivantes à portée de main et suivez les instructions ci-dessous :

- Détartrant Zephyr, 6 oz
- Eau de Javel (2 cuillères à soupe requises)
- Brosse de nettoyage droite (inclus)
- Brosse de nettoyage courbée (inclus)
- Contenant de 12 pintes (env. 16 po × 11 po × 5 po)
- Cuillères à mesurer
- Chiffons de nettoyage
- Gants de nettoyage
- Lunettes de sécurité

AVERTISSEMENT

Une fois le processus de nettoyage commencé, il ne peut pas être interrompu. Le processus de nettoyage prendra environ 60 minutes pour être complété.



1. Sur l'interface par défaut, appuyez et maintenez l'icône d'alimentation pour éteindre la machine à glace. Retirez toute la glace à l'aide de la pelle avant de lancer le cycle de nettoyage. Appuyez ensuite et maintenez l'icône Nettoyage pendant 3 secondes.



2. Un compte à rebours de 3 secondes s'affichera, suivi d'une fenêtre contextuelle demandant confirmation avec « Oui » ou « Non ». Sélectionnez « Oui ».

Entretien et maintenance

Nettoyage intérieur

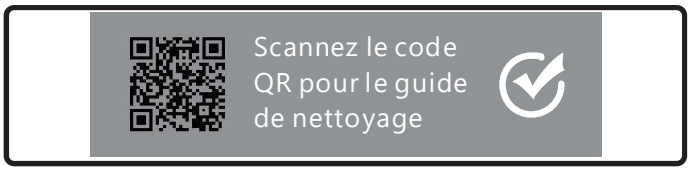

3. Numérisez le code QR pour consulter les instructions de nettoyage. Le code QR vous dirigera vers une page Web de Zephyr contenant des instructions détaillées, incluant des photos et une vidéo intégrée. Appuyez sur l'icône de validation pour continuer.



4. Laissez la machine à glace se rincer pendant 6 minutes 30 secondes.

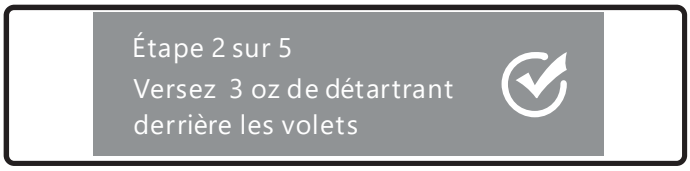

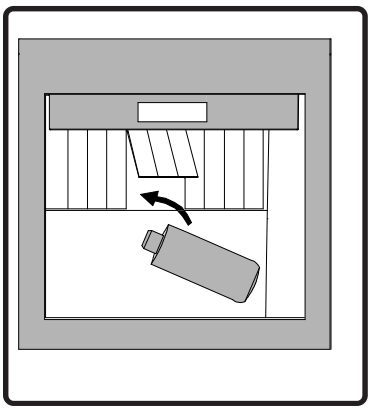

5. Mettez des gants et des lunettes de sécurité. Ouvrez le détartrant et versez 3 oz (la moitié du détartrant Zephyr) derrière les volets d'eau, puis appuyez sur l'icône de validation pour continuer.



6. Après avoir appuyé sur l'icône de validation, laissez la machine effectuer le détartrage pendant 10 minutes. (Toujours porter des gants et des lunettes de sécurité.) Pendant que le processus interne est en cours, versez 1 gallon d'eau tiède dans le contenant de 12 pintes, puis ajoutez les 3 oz restants de détartrant (assurez-vous d'ajouter le détartrant dans l'eau, et non l'inverse).

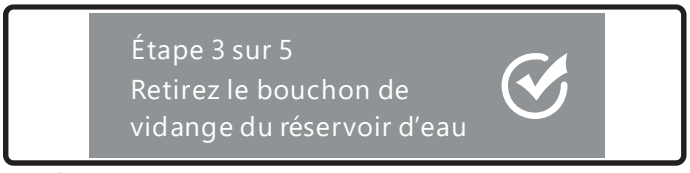

7. (Toujours porter des gants et des lunettes de sécurité.) Dévissez le bouchon de vidange et retirez le bouchon en caoutchouc afin de vider le réservoir d'eau. Placez ces composants dans la solution d'eau et de détartrant. Appuyez sur l'icône de validation pour continuer.

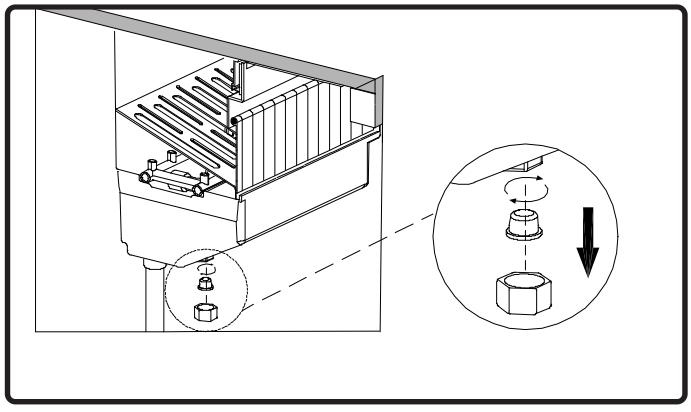

Nettoyage intérieur

Étape 3 sur 5
Retirer et nettoyer composants internes

8. (Toujours porter des gants et des lunettes de sécurité.) Retirez les volets d'eau, le guide à glace, le pulvérisateur d'eau et le tube. Séparez le pulvérisateur d'eau du tube. Retirez les capuchons en caoutchouc du pulvérisateur d'eau. Placez tous les composants dans la solution de détartrant et d'eau.

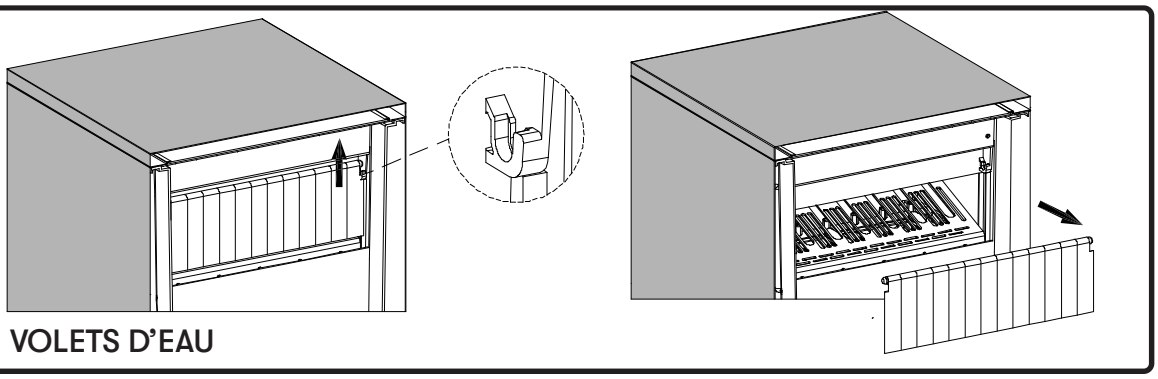

VOLETS D'EAU

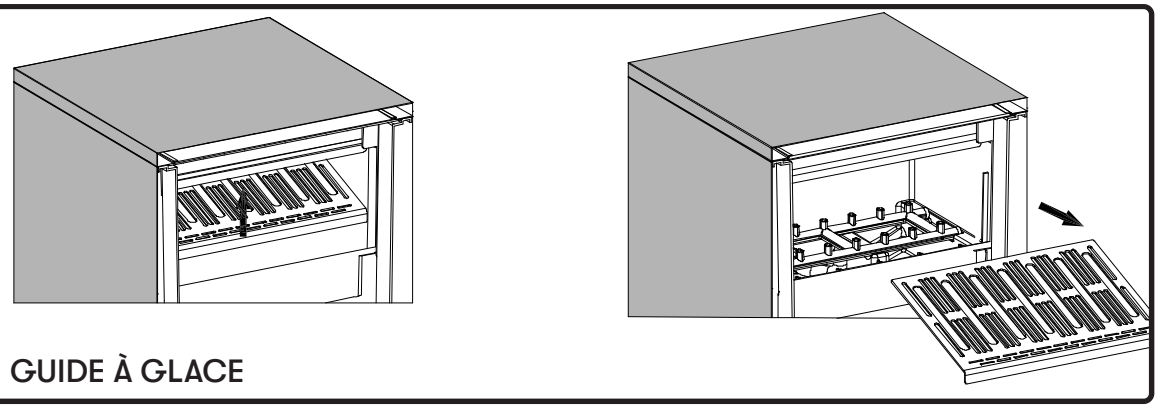

GUIDE À GLACE

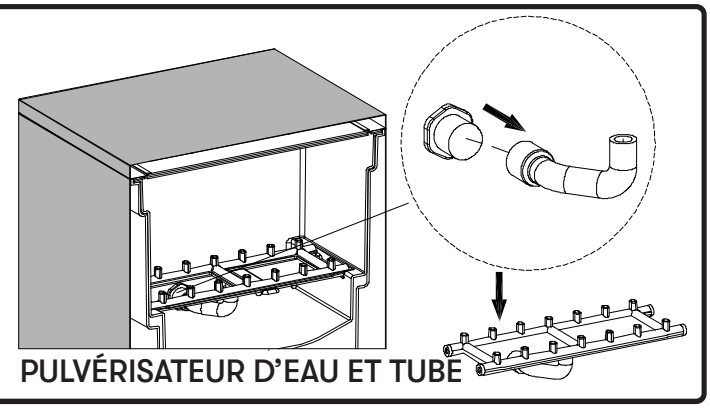

PULVÉRISATEUR D'EAU ET TUBE

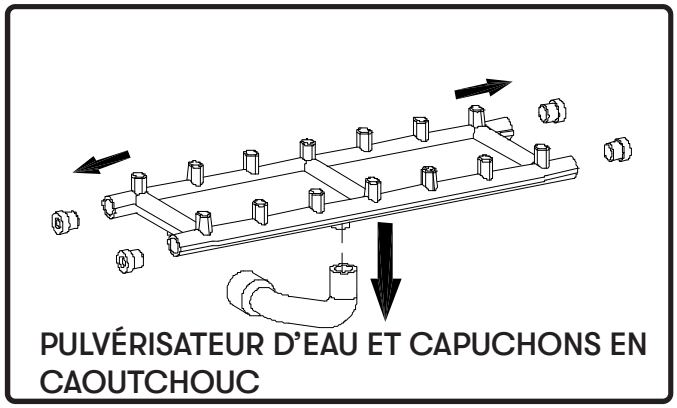

PULVÉRISATEUR D'EAU ET CAPUCHONS EN CAOUTCHOUC

Entretien et maintenance

Nettoyage intérieur

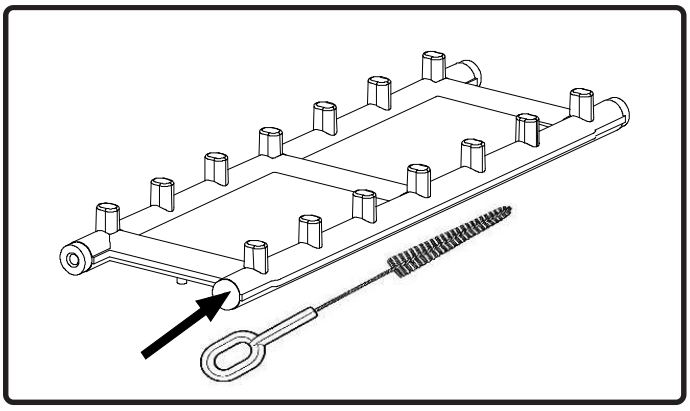

9. Utilisez la brosse droite pour nettoyer l'intérieur des ouvertures du pulvérisateur d'eau. Laissez tous les composants tremper pendant 10 minutes.

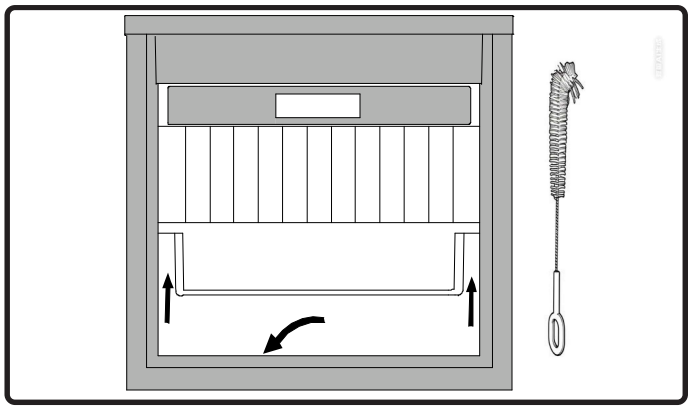

10. Trempez la brosse courbée dans la solution et nettoyez les espaces des deux côtés du réservoir d'eau, le bac de stockage de glace ainsi que la zone autour de la barre du capteur de glace. Retirez tous les composants de la solution et rincez-les soigneusement. Videz la solution de détartrant et d'eau, puis rincez le contenant et les gants à l'eau propre. Appuyez sur l'icône de validation pour continuer.

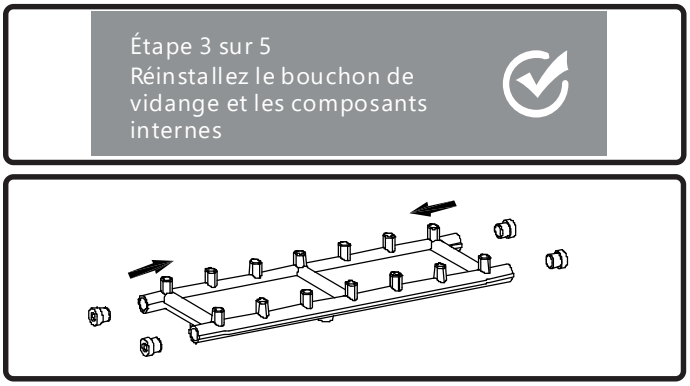

11. Réinstallez les capuchons en caoutchouc sur le pulvérisateur d'eau.

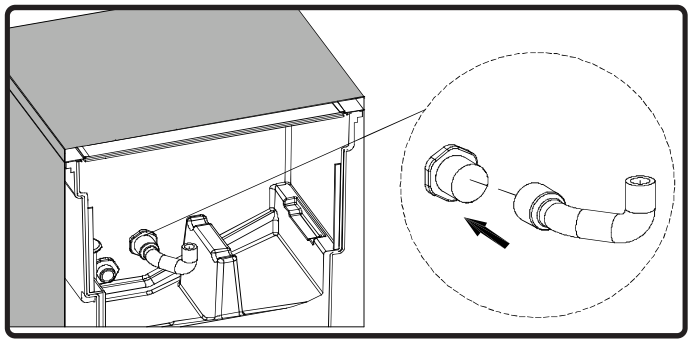

12. Réinstallez le tube du pulvérisateur d'eau à l'intérieur de la machine à glace.

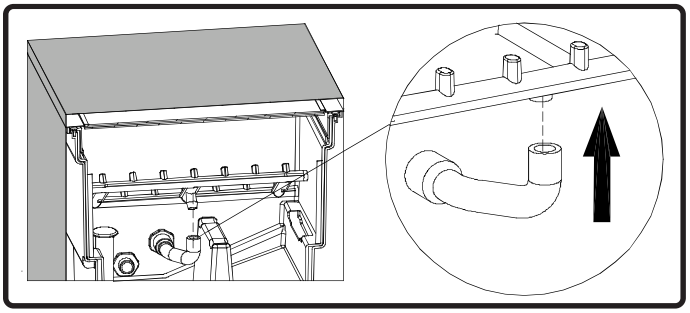

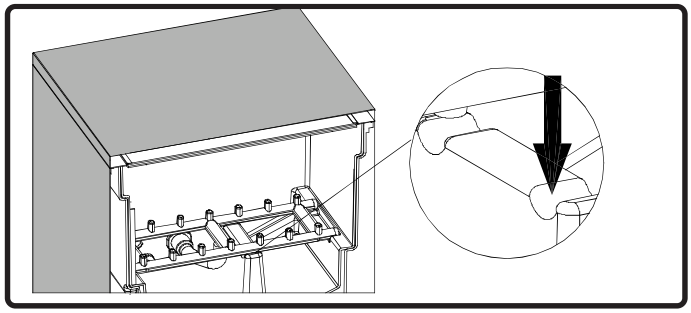

13. Réinstallez le pulvérisateur d'eau dans la machine à glace en vous assurant qu'il est correctement raccordé au tube du pulvérisateur.

Nettoyage intérieur

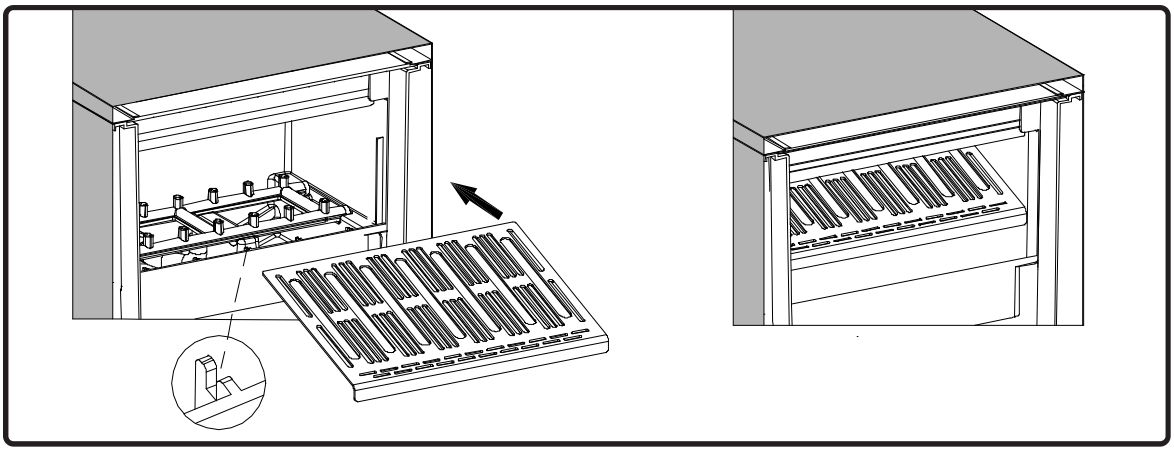

14. Réinstallez le guide à glace. Le bord avant doit être inséré dans la rainure avant du réservoir d'eau. Vérifiez que l'installation est correcte.

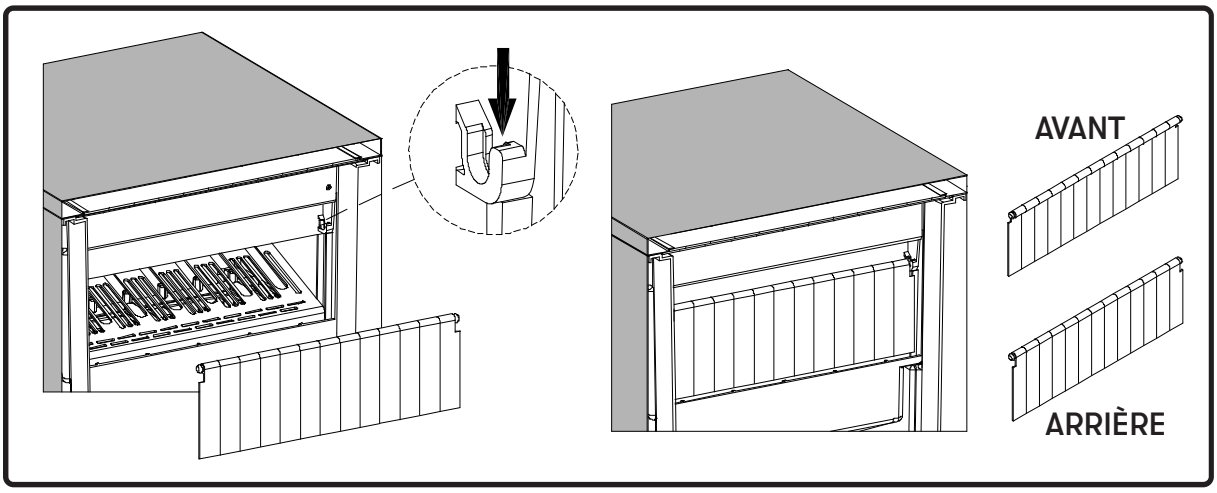

15. Réinstallez les volets d'eau en plaçant leurs extrémités dans les fentes correspondantes. Vérifiez que l'installation est correcte.

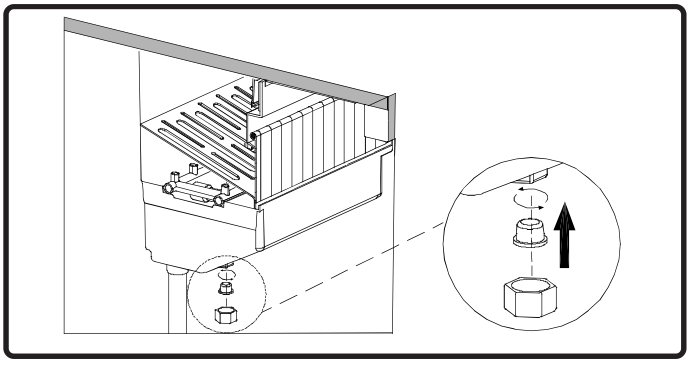

16. Réinstallez le bouchon de vidange et le bouchon en caoutchouc. Appuyez sur l'icône de validation pour continuer.

Étape 4 sur 5
Versez 1 c. à soupe d'eau de Javel derrière les volets

17. (Toujours porter des gants et des lunettes de sécurité.) Versez 1 cuillère à soupe d'eau de Javel derrière les volets d'eau. Appuyez sur l'icône de validation pour continuer.

Entretien et maintenance

Nettoyage intérieur

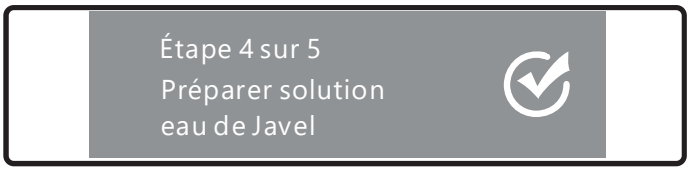

18. (Toujours porter des gants et des lunettes de sécurité.) Versez 1 gallon d'eau tiède dans le contenant de 12 pintes, puis ajoutez 1 cuillère à soupe d'eau de Javel (assurez-vous d'ajouter l'eau de Javel dans l'eau, et non l'inverse). À l'aide d'un chiffon propre, imbibez-le de la solution, essorez-le, puis commencez à nettoyer le joint de porte, l'intérieur de la porte, la pelle à glace et le bac à glace. Veillez à ne pas renverser la solution de désinfection. Appuyez sur l'icône de validation pour continuer.

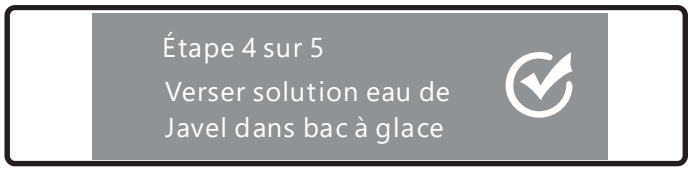

19. (Toujours porter des gants et des lunettes de sécurité.) Une fois le nettoyage terminé, versez la solution de désinfection dans le bac à glace. Veillez à ne pas renverser la solution à l'extérieur de la machine ou sur le sol. Appuyez sur l'icône de validation pour continuer.

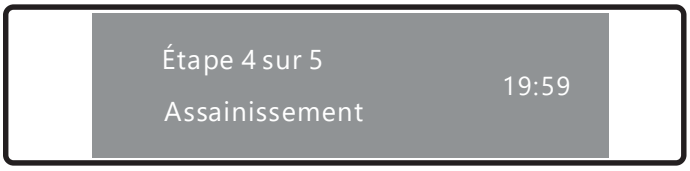

20. La machine à glace effectuera ensuite un cycle de désinfection de 20 minutes.

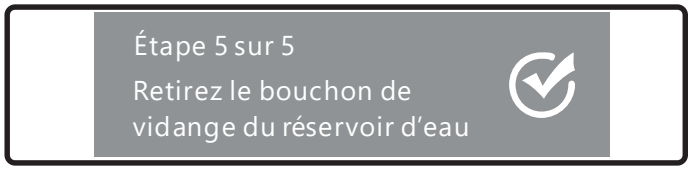

21. Après la désinfection, portez des gants, puis dévissez le bouchon de vidange et retirez le bouchon en caoutchouc afin de vider le réservoir d'eau. Appuyez sur l'icône de validation pour continuer.

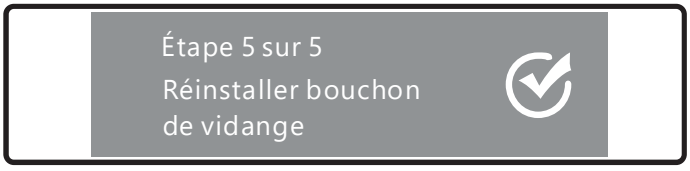

22. Réinstallez le bouchon en caoutchouc et revissez le bouchon de vidange. Appuyez sur l'icône de validation pour continuer.

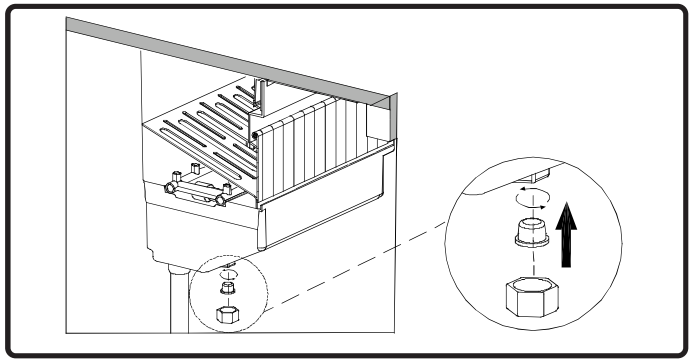

Nettoyage intérieur

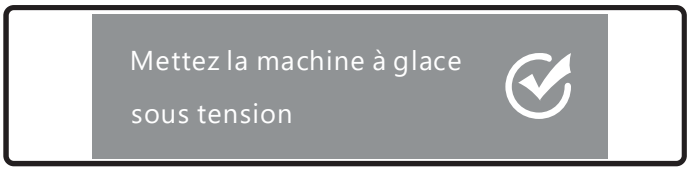

23. Vérifiez à nouveau que tous les composants sont correctement installés. Appuyez sur l'icône de validation pour terminer le nettoyage. La machine à glace quittera le mode de nettoyage et passera en mode veille. Appuyez et maintenez l'icône d'alimentation pendant 3 secondes pour démarrer la production de glace. Le logo Zephyr s'allumera, indiquant que la machine est sous tension.

Rappels de nettoyage intérieur



Rappel avec compte à rebours de 45 jours
Ce rappel se déclenche lorsque la minuterie de nettoyage initiale atteint 0 afin d'indiquer à l'utilisateur qu'un nettoyage est requis.

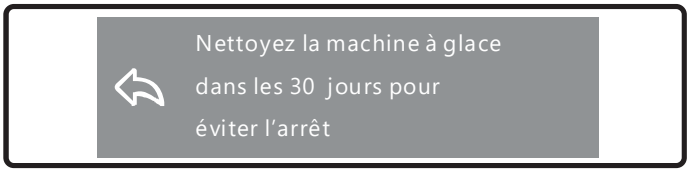

Rappel avec compte à rebours final de 30 jours
Après 30 jours, un rappel s'affiche pour inviter l'utilisateur à nettoyer la machine à glace afin d'éviter un arrêt du fonctionnement.



Demande de nettoyage obligatoire
Si le rappel final de 30 jours est ignoré, la machine à glace cessera de fonctionner jusqu'à ce que le cycle de nettoyage soit effectué.

Entretien et maintenance

Internal Components

INSTALLATION CORRECTE



INSTALLATION INCORRECTE

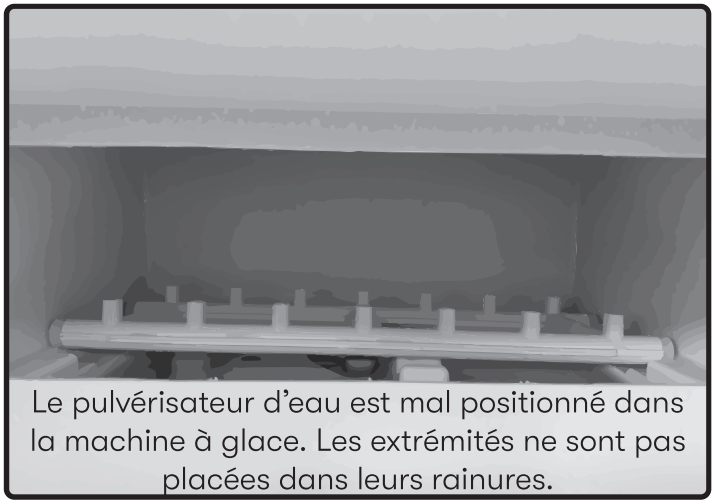

Le pulvérisateur d'eau est mal positionné dans la machine à glace. Les extrémités ne sont pas placées dans leurs rainures.



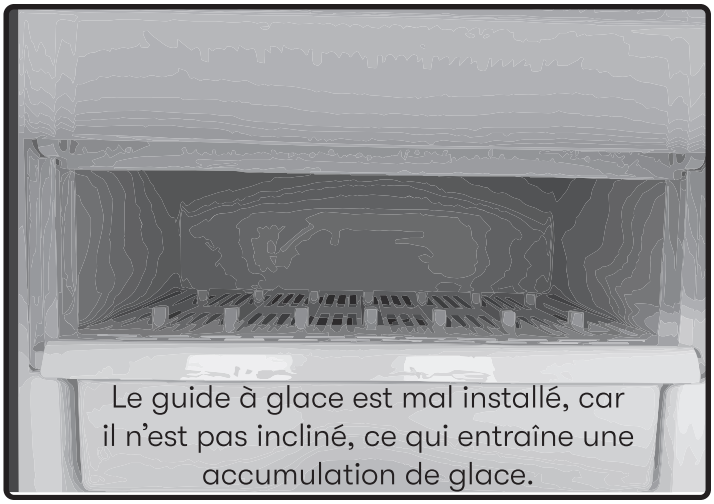

Le guide à glace est mal installé, car il n'est pas incliné, ce qui entraîne une accumulation de glace.

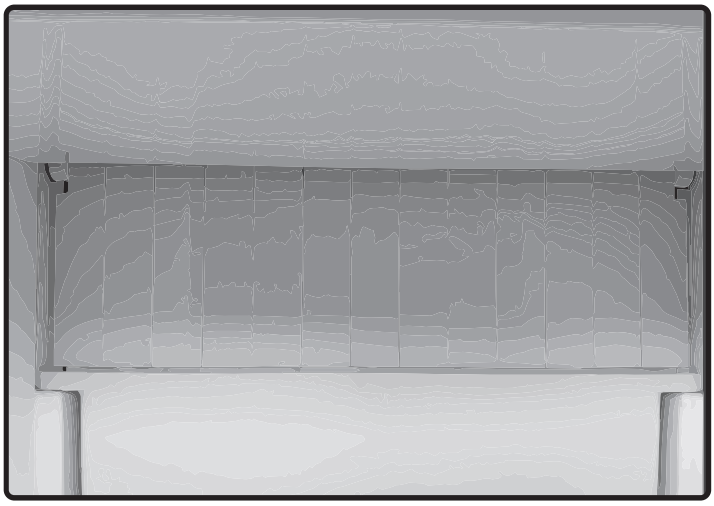

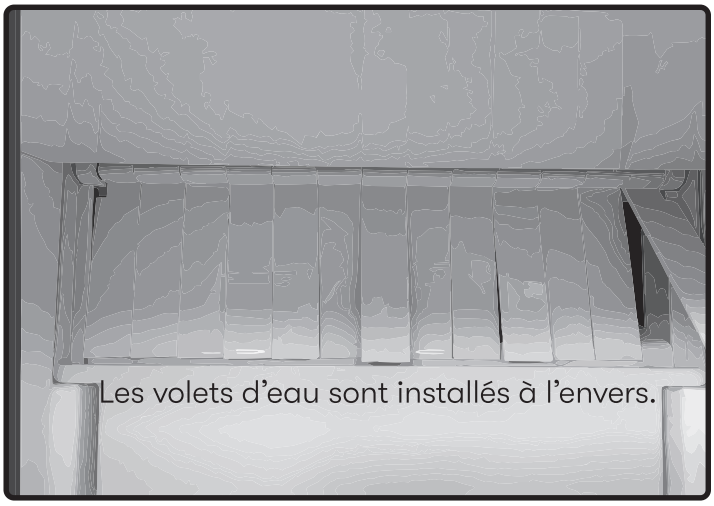

Les volets d'eau sont installés à l'envers.

Qualité et conservation de la glace

La qualité de la glace dépend des conditions de l'eau et d'un entretien adéquat de la machine à glace.

Le bac de stockage de la glace n'est pas réfrigéré. La glace fondra lentement et les glaçons se détérioreront naturellement en changeant d'apparence et de texture avec le temps. Cela est normal. Avec le temps, les glaçons peuvent devenir opaques, rugueux ou coller ensemble. Pour de meilleurs résultats, utilisez la glace régulièrement et évitez un stockage prolongé.

La qualité de l'eau peut également influencer l'apparence et la consistance de la glace. Une eau traitée par un adoucisseur d'eau peut produire des glaçons plus mous, opaques ou agglomérés.

REMARQUE : Des fissures peuvent apparaître dans les glaçons nouvellement formés; cela fait partie du processus normal de production de glace.



Glace neuve



Glace vieillie

Dépannage

Problème possible	Cause possible	Solutions
L'appareil ne s'allume pas.	▶ La machine à glace n'est pas branchée.	▶ Assurez-vous que la machine à glace est branchée et que la prise est alimentée.
	▶ La prise électrique n'est pas alimentée.	
	▶ Le bouton d'alimentation mécanique situé derrière la plinthe magnétique n'est pas enfoncé.	▶ Appuyez sur le bouton d'alimentation mécanique de la machine à glace pour la mettre sous tension.
La machine à glace ne produit pas de glace et l'écran affiche les icônes Alimentation et Nettoyage. 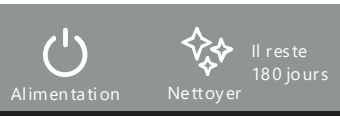	▶ La machine à glace est éteinte.	▶ Appuyez et maintenez l'icône d'alimentation pendant 3 secondes pour mettre la machine à glace sous tension.
La machine à glace ne produit pas de glace et « Démonstration » s'affiche à l'écran. 	▶ La machine à glace est en mode Démonstration.	▶ Quittez le mode Démonstration dans les paramètres.
La machine à glace ne produit pas de glace et l'écran affiche « Mode Sabbat activé ». 	▶ La machine à glace est en mode Sabbat.	▶ Quittez le mode Sabbat ou attendez 75 heures pour qu'il se désactive automatiquement.
La machine à glace ne produit pas de glace et l'écran affiche « Remplissage d'eau ». 	▶ Le filtre à eau n'est pas installé ou est mal installé.	▶ Installez le filtre à eau et assurez-vous que la flèche sur le filtre est orientée vers le haut lors de l'installation.
La machine à glace ne produit pas de glace et l'écran affiche « Production de glace ».	▶ Le tube du pulvérisateur d'eau est mal installé.	▶ Réinstallez le tube du pulvérisateur d'eau et assurez-vous qu'il est correctement positionné.
	▶ Le pulvérisateur d'eau est mal installé.	▶ Réinstallez le pulvérisateur d'eau en le fixant correctement dans ses rainures. Assurez-vous que les capuchons en caoutchouc sont bien remis en place.

Dépannage

Problème possible	Cause possible	Solutions
Les glaçons sont incomplets ou contiennent une quantité excessive de bulles d'air blanches.	▶ Le guide à glace est mal installé.	▶ Réinstallez les composants internes et assurez-vous qu'ils sont correctement installés. Consultez la page 42 pour vérifier l'installation adéquate.
	▶ Les volets d'eau sont mal installés.	
	▶ Le pulvérisateur d'eau est mal installé.	
	▶ Le tube du pulvérisateur d'eau est mal installé.	
Le bac de stockage de la glace est plein, mais la machine à glace continue de produire de la glace.	▶ Défaillance du capteur de niveau de glace.	▶ Remplacez le capteur de niveau de glace.
L'écran affiche une erreur « E0 ». Erreur: E0 Contacter le support	▶ Mauvaise connexion entre la carte de commande principale et la carte d'affichage.	▶ Débranchez puis rebranchez la carte de commande principale et la carte d'affichage.
		▶ Défaillance de la carte de commande principale et/ou de la carte d'affichage. Remplacez les composants défectueux.
L'écran affiche une erreur de circuit ouvert ou de court-circuit du capteur de grille de glace. Erreur: Capteur de grille à glace – circuit ouvert Contacter le support Erreur: Capteur de grille à glace – court-circuit Contacter le support	▶ Mauvaise connexion au niveau du capteur. Défaillance possible du capteur.	▶ Vérifiez et remplacez le composant.
L'écran affiche une erreur de circuit ouvert ou de court-circuit du capteur de température ambiante. Erreur: Capteur température ambiante – circuit ouvert Contacter le support Erreur: Capteur température ambiante – court circuit Contacter le support	▶ Mauvaise connexion au niveau du capteur. Défaillance possible du capteur.	▶ Vérifiez et remplacez le composant.

Dépannage

Problème possible	Cause possible	Solutions
L'écran affiche une erreur du capteur de fuite d'eau. Erreur : Capteur fuite d'eau défaillant Contacter le support	▶ Mauvaise connexion au niveau du capteur. Défaillance possible du capteur.	▶ Vérifiez et remplacez le composant.
L'écran affiche une erreur de circuit ouvert ou de court-circuit du capteur de niveau plein de glace. Erreur: Capteur de glace – circuit ouvert Contacter le support Erreur: Capteur de glace – court-circuit Contacter le support	▶ Mauvaise connexion au niveau du capteur. Défaillance possible du capteur.	▶ Vérifiez et remplacez le composant.
L'écran affiche une erreur de circuit ouvert ou de court-circuit du capteur du filtre. Erreur : Circuit ouvert du capteur de filtre Contacter le support Erreur: Court-circuit du capteur de filtre Contacter le support	▶ Mauvaise connexion au niveau du capteur. Défaillance possible du capteur.	▶ Vérifiez et remplacez le composant.
L'écran affiche une erreur de température ambiante élevée. Erreur :Temp. ambiante élevée Contacter le support L'écran affiche une erreur de température ambiante basse. Erreur :Temp. ambiante basse Contacter le support	▶ La température ambiante à l'endroit où la machine à glace est installée est trop élevée ou trop basse.	▶ Installez la machine à glace dans un environnement bien ventilé avec une température ambiante appropriée comprise entre 39 °F et 115 °F.

Dépannage

Problème possible	Cause possible	Solutions
L'écran affiche une erreur d'échec de remplissage d'eau. Erreur : Remplissage d'eau échoué Contacter le support	▶ La conduite d'alimentation en eau ne fournit pas d'eau ou la pression d'eau est insuffisante.	▶ Vérifiez la pression d'eau et assurez-vous qu'elle se situe entre 20 psig et 80 psig.
	▶ La vanne d'arrêt du tuyau d'entrée d'eau de la machine à glace n'est pas ouverte.	▶ Fermez la vanne d'arrêt d'eau.
	▶ Défaillance de la vanne d'arrêt d'eau.	▶ Vérifiez et remplacez le composant.
	▶ Défaillance du capteur de débit.	▶ Vérifiez et remplacez le composant.
L'écran affiche une erreur de fuite d'eau. Erreur: Fuite d'eau Contacter le support	▶ Le capteur de fuite d'eau dans le compartiment du compresseur a détecté de l'eau. Il y a une fuite dans le circuit d'eau.	▶ La fonction de protection active contre les fuites s'activera. Cette fonction surveille en continu les fuites internes et coupe automatiquement l'alimentation en eau afin de prévenir les dommages potentiels. ▶ Fermez manuellement l'alimentation en eau. Inspectez le circuit d'eau de la machine à glace pour détecter toute fuite, puis éliminez l'eau accumulée dans le bac ainsi que toute trace d'eau sur les capteurs.
L'écran affiche une erreur d'activation de la pompe de vidange. Erreur : Interrupteur pompe de vidange Pompe de vidange:Marche Contacter le support	▶ L'eau accumulée dans le bac de récupération ne peut pas être évacuée.	▶ Vérifiez si le tuyau de vidange dépasse la hauteur verticale maximale de 48 po. Vérifiez également s'il est plié ou si le drain de plancher est obstrué.
		▶ Défaillance du contacteur de vidange ou de la pompe de vidange. Remplacez les composants.
L'écran affiche une erreur de désactivation de la pompe de vidange. Erreur : Interrupteur pompe de vidange Pompe de vidange:Arrêt Contacter le support	▶ L'eau accumulée dans le bac de récupération ne peut pas être évacuée.	▶ Confirmez si la machine utilise une vidange gravitaire. Vérifiez si le tuyau de vidange dépasse la hauteur verticale maximale de 3 po, s'il est plié ou si le drain de plancher est obstrué.
L'écran affiche une erreur de faible niveau d'eau. Erreur :Niveau d'eau bas Contacter le support	▶ Les volets d'eau sont mal installés.	▶ Vérifiez et remplacez le composant.
	▶ Le tuyau d'eau de la pompe de circulation est mal installé.	▶ Vérifiez et installez correctement la pompe de circulation d'eau.
	▶ Le bouchon de vidange en caoutchouc et le bouchon de vidange au bas du réservoir d'eau sont mal installés.	▶ Installez correctement le bouchon de vidange en caoutchouc et le bouchon de vidange.

Dépannage

Problème possible	Cause possible	Solutions
L'écran affiche une erreur « 00 ». Erreur: 00 Vérifiez si la porte est fermée Contacter le support	▶ La porte n'est pas correctement fermée.	▶ Fermez bien la porte.
	▶ Défaillance du contacteur de porte.	▶ Remplacez le contacteur de porte.
	▶ Défaillance de l'aimant de porte. Vérifiez en plaçant un aimant à l'emplacement du contacteur de porte.	▶ Testez en plaçant un aimant à l'emplacement du contacteur de porte. Si le test échoue, remplacez la porte.
L'écran affiche une erreur de température élevée du capteur du filtre. Erreur :Température élevée du capteur de filtre Contacter le support	▶ Il y a un débit d'air insuffisant dans le système.	▶ Nettoyez l'entrée d'air.
	▶ Le système présente une mauvaise dissipation thermique.	▶ Installez la machine à glace dans un environnement bien ventilé avec une température ambiante appropriée comprise entre 39 °F et 115 °F.
	▶ Défaillance de la vanne de commutation.	▶ Vérifiez et remplacez le composant.
	▶ Défaillance du ventilateur du condenseur.	▶ Vérifiez et remplacez le composant.
L'écran affiche une erreur anormale du cycle de récolte de la glace. Erreur: Abnormal Harvest Contacter le support	▶ Le capteur de grille de glace et/ou le capteur du filtre sont mal installés ou défectueux.	▶ Vérifiez et remplacez le ou les composants.
L'écran affiche une erreur de défaillance de la pompe de circulation. Erreur: Défaillance Pompe circ Contacter le support	▶ Les connexions électriques de la pompe de circulation sont incorrectes.	▶ Vérifiez les connexions électriques et rebranchez-les.
	▶ Le tuyau d'entrée d'eau de la pompe de circulation dans le réservoir est obstrué.	▶ Éliminez complètement les obstructions.
	▶ Défaillance de la pompe de circulation d'eau.	▶ Remplacez la pompe de circulation d'eau.
La machine à glace ne produit pas de glace et ne se remplit pas d'eau, même si l'alimentation en eau est raccordée, mais il n'y a pas de débit.	▶ La vanne d'arrêt du tuyau d'entrée d'eau de la machine à glace n'est pas ouverte.	▶ Fermez la vanne d'arrêt d'eau.
	▶ La protection active contre les fuites est activée.	▶ La protection active contre les fuites surveille en continu les fuites internes et coupe automatiquement l'alimentation en eau afin de prévenir les dommages potentiels. ▶ Inspectez autour de la machine à glace pour localiser la fuite. Corrigez la fuite et reprenez le fonctionnement normal.

Garantie limitée

POUR OBTENIR UN SERVICE EN VERTU DE LA GARANTIE OU POUR TOUTE QUESTION RELATIVE AU SERVICE

Clients des États-Unis : veuillez appeler au 1-888-880-8368 ou communiquer avec nous à : zephyronline.com/contact

Clients du Canada : veuillez appeler au 1-888-812-8311 ou envoyer un courriel à : ven-tech@broan.com

Zephyr Ventilation, LLC (ci-après désignée « nous », « notre » ou « nos ») garantit à l'acheteur d'origine (ci-après désigné « vous », « votre » ou « vos ») des produits Zephyr (les « produits ») que ceux-ci seront exempts de défauts de matériaux ou de fabrication, conformément aux modalités suivantes :

Garantie sur les pièces et la main-d'œuvre

Sous réserve des exclusions et limitations énoncées dans la présente garantie limitée, nous fournirons gratuitement les produits ou pièces de remplacement ainsi que la main-d'œuvre nécessaire à la réparation des produits ou pièces qui présentent une défaillance attribuable à un défaut de matériaux ou de fabrication pendant la période de garantie applicable. Nous pouvons, à notre seule discrétion, réparer ou remplacer toute pièce avant de décider de remplacer le produit. La période de garantie applicable est la suivante :

- **Applications résidentielles aux États-Unis et au Canada :** deux (2) ans à compter de la date d'achat au détail initiale.
- **Applications commerciales* :** un (1) an à compter de la date d'achat initiale.

Garantie sur les pièces du compresseur

Sous réserve des exclusions et limitations énoncées dans la présente garantie limitée, nous fournirons gratuitement un compresseur de remplacement pour tout compresseur qui présente une défaillance attribuable à un défaut de matériaux ou de fabrication pendant la période de garantie applicable. La période de garantie applicable est la suivante :

- **Applications résidentielles aux États-Unis et au Canada :** cinq (5) ans à compter de la date d'achat au détail initiale.
- **Applications commerciales* :** un (1) an à compter de la date d'achat initiale.

Nettoyage du condenseur : Les serpentins du condenseur doivent être nettoyés régulièrement et une circulation d'air adéquate doit être maintenue autour des produits. Les défaillances ou dommages causés par des serpentins de condenseur encrassés, une circulation d'air restreinte, un entretien inadéquat ou une mauvaise utilisation ne sont pas couverts par la présente garantie.

* L'utilisation commerciale comprend notamment l'utilisation dans les restaurants, les bars, les hôtels, les bureaux, les salles de pause, les établissements institutionnels ou toute autre utilisation autre qu'un usage résidentiel normal.

Pour obtenir un service en vertu de la présente garantie limitée :

Pour être admissible au service de garantie, vous devez : a) nous aviser à l'adresse www.zephyronline.com/contact dans un délai de **soixante (60) jours** suivant la découverte du défaut; b) fournir le numéro de modèle et le numéro de série du produit; et c) décrire la nature du défaut du produit ou de la pièce. Au moment de présenter votre réclamation au titre de la garantie, vous devez fournir une preuve d'achat ainsi qu'une preuve de la date d'achat initiale. Si nous déterminons qu'une exclusion de la présente garantie limitée s'applique, ou si vous ne fournissez pas les documents requis pour obtenir un service de garantie, vous serez responsable de tous les coûts associés à la réclamation, y compris les frais d'expédition, de déplacement, de main-d'œuvre et de service. Toute réparation ou tout remplacement effectué en vertu de la présente garantie limitée n'a pas pour effet de prolonger, de renouveler ou de recommencer la période de garantie initiale.

Exclusions de garantie

La présente garantie limitée couvre uniquement la réparation ou le remplacement, à notre seule discrétion, des produits ou des pièces défectueux pendant la période de garantie applicable. Sauf disposition contraire de la loi applicable, la présente garantie limitée ne couvre pas les autres coûts, pertes, dommages ou dépenses liés aux produits, y compris, sans s'y limiter :

(a) l'entretien, le nettoyage et la maintenance courants des produits, ainsi que les articles consommables tels que les filtres ou les solutions de détartrage; (b) tout produit ou toute pièce ayant subi des dommages durant le transport, ou ayant fait l'objet d'une mauvaise utilisation, d'un usage abusif, de négligence, d'un accident, d'un entreposage inadéquat, d'une manipulation inadéquate, d'un entretien inadéquat, d'une réparation inadéquate, d'une modification ou d'une installation non effectuée conformément aux instructions d'installation du produit et aux codes applicables; (c) l'utilisation des produits à des fins gouvernementales, commerciales (lorsque le produit est vendu pour un usage résidentiel) ou à toute autre fin incompatible avec l'usage auquel ils sont destinés; (d) l'usure normale, y compris la détérioration des finis, la décoloration ou les dommages causés par un entretien inadéquat ou par l'utilisation de produits, tampons ou nettoyants pour four corrosifs, abrasifs ou agressifs; (e) les éclats, bosses, rayures, fissures ou autres dommages esthétiques résultant d'un usage abusif, d'une mauvaise utilisation, d'une manipulation inadéquate ou de l'installation; (f) les visites de service destinées à vous informer sur l'utilisation, le fonctionnement ou l'entretien appropriés des produits; (g) les dommages résultant d'un accident, d'un incendie, d'une inondation, de dégâts d'eau, de surtensions électriques, de catastrophes naturelles ou de tout autre événement hors de notre contrôle raisonnable; (h) les installations sur mesure, modifications ou transformations qui nuisent à l'accès aux produits, à leur fonctionnement ou à leur entretien; (i) les dommages aux biens personnels, les pertes de nourriture, les pertes de revenus, les pertes d'affaires ou tout autre dommage accessoire ou indirect; (j) l'accumulation de tartre minéral, les dépôts calcaires, les problèmes liés à la qualité de l'eau, la corrosion ou les dommages résultant de conditions d'eau non traitée; (k) les défaillances du produit, les dommages ou les problèmes de rendement résultant de l'utilisation des produits à l'extérieur de la plage de température ambiante précisée dans la documentation du produit; (l) les défaillances, les dommages ou la réduction du rendement causés par des serpentins de condenseur encrassés, une circulation d'air restreinte, le non-respect des dégagements requis ou tout autre entretien inadéquat; (m) les coûts associés à l'achat, au transport, à la livraison ou à l'entreposage de glace de remplacement; (n) la perte, la réduction, le retard ou l'interruption de la production de glace, ou un approvisionnement insuffisant en glace; (o) les variations de clarté, de taille, de forme, de texture ou d'apparence de la glace résultant des conditions de l'eau, des conditions d'installation ou du fonctionnement normal. Si vous êtes situé à l'extérieur de notre zone de service autorisée, des frais supplémentaires peuvent s'appliquer, y compris les frais d'expédition et les frais de déplacement du technicien liés à l'inspection, à la réparation, au retrait, à la réinstallation ou à l'entretien des produits. Sauf lorsque la loi applicable l'interdit, après l'expiration de la période de garantie applicable couvrant la main-d'œuvre, vous êtes responsable de tous les frais de main-d'œuvre associés au service de garantie. Pour être admissibles à la couverture de garantie, les produits doivent être installés conformément aux instructions d'installation ainsi qu'aux codes et règlements locaux applicables. L'installation doit être effectuée par un installateur qualifié lorsque la loi ou les instructions du produit l'exigent.

Limites de la garantie : NOTRE OBLIGATION DE RÉPARER OU DE REMPLACER, À NOTRE DISCRÉTION, LES PRODUITS OU PIÈCES DÉFECTUEUX CONSTITUE VOTRE SEUL ET UNIQUE RECOURS EN VERTU DE LA PRÉSENTE GARANTIE. SAUF DANS LA MESURE OÙ LA LOI APPLICABLE L'EXIGE, NOUS NE POURRONS ÊTRE TENUS RESPONSABLES DES DOMMAGES ACCESSOIRES, INDIRECTS OU PARTICULIERS DÉCOULANT DE L'UTILISATION OU DU RENDEMENT DES PRODUITS, OU S'Y RAPPORTANT. LES GARANTIES EXPRESSES ÉNONCÉES DANS LA SECTION PRÉCÉDENTE SONT EXCLUSIVES ET REMPLACENT TOUTES LES AUTRES GARANTIES EXPRESSES. NOUS DÉCLINONS ET EXCLUONS PAR LES PRÉSENTES TOUTE AUTRE GARANTIE EXPRESSE RELATIVE AUX PRODUITS ET, DANS LA MESURE MAXIMALE PERMISE PAR LA LOI APPLICABLE, TOUTE GARANTIE IMPLICITE PRÉVUE PAR LA LOI, Y COMPRIS LES GARANTIES DE QUALITÉ MARCHANDE ET D'ADÉQUATION À UN USAGE PARTICULIER. Certaines provinces ou certains États ne permettent pas de limiter la durée d'une garantie implicite ni d'exclure ou de limiter les dommages accessoires ou indirects; les limitations ou exclusions ci-dessus pourraient donc ne pas s'appliquer à votre situation. Dans la mesure où la loi applicable interdit l'exclusion des garanties implicites, la durée de toute garantie implicite applicable sera limitée à la période de garantie applicable prévue dans la présente garantie limitée, si la loi applicable le permet. Aucune disposition de la présente garantie limitée ne doit être interprétée comme excluant, restreignant ou modifiant des droits ou recours qui ne peuvent être exclus, restreints ou modifiés en vertu de la loi applicable. Toute description verbale ou écrite des produits a pour seul objet d'identifier les produits et ne doit pas être interprétée comme une garantie expresse. Avant d'utiliser, de mettre en œuvre ou de permettre l'utilisation des produits, vous devez déterminer si ceux-ci conviennent à l'usage prévu et assumer tous les risques et responsabilités liés à cette détermination. Nous nous réservons le droit d'utiliser des pièces ou produits neufs, remis à neuf, reconditionnés ou fonctionnellement équivalents à titre de remplacement sous garantie. La présente garantie limitée n'est pas transférable par l'acheteur d'origine, sauf lorsque la loi applicable l'interdit, et s'applique uniquement aux produits installés à l'origine aux États-Unis ou au Canada. La présente garantie limitée s'applique uniquement à l'acheteur au détail d'origine, sauf disposition contraire de la loi applicable.

Veuillez consulter notre site Web pour obtenir des renseignements supplémentaires sur nos produits : www.zephyronline.com
Pour obtenir de l'assistance concernant la garantie, veuillez communiquer avec nous à l'adresse suivante : www.zephyronline.com/contact

Enregistrement du produit

N’oubliez pas d’enregistrer votre machine à glaçons Presrv™ de Zephyr

Félicitations pour votre achat d’une machine à glaçons Presrv™! Prenez quelques instants pour enregistrer votre nouvel appareil.

Pourquoi enregistrer votre appareil?

L’enregistrement rapide de votre appareil présente plusieurs avantages :

- Assure la couverture de votre garantie si vous avez besoin d’un service
- Permet de vérifier la propriété de votre appareil à des fins d’assurance
- Vous informe des modifications apportées au produit ou de tout rappel éventuel

Et un avis?

Tant que vous y êtes, laissez un avis et dites-nous à quel point vous aimez votre refroidisseur.

Enregistrer
store.zephyronline.com/registerproduct

Avis
qrs.ly/c7ea9sj

Repérez le numéro de modèle de votre Presrv™dans la barre de navigation située en haut de la page.

ZEPHYR zephyronline.com | 2277 Harbor Bay Pkwy. | Alameda, CA 94520